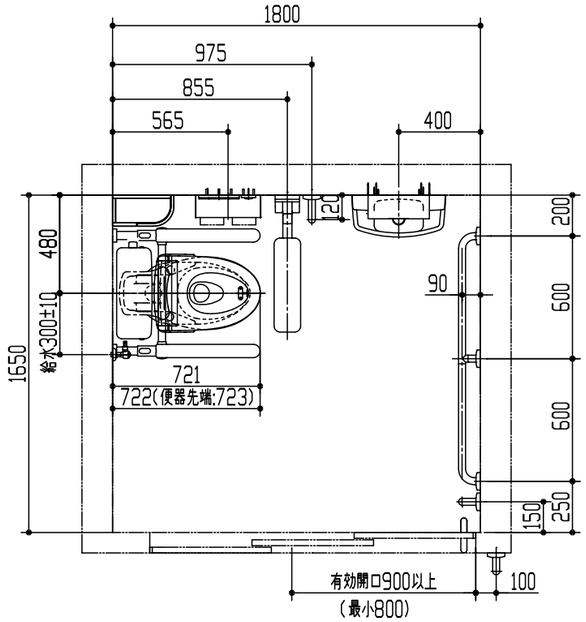

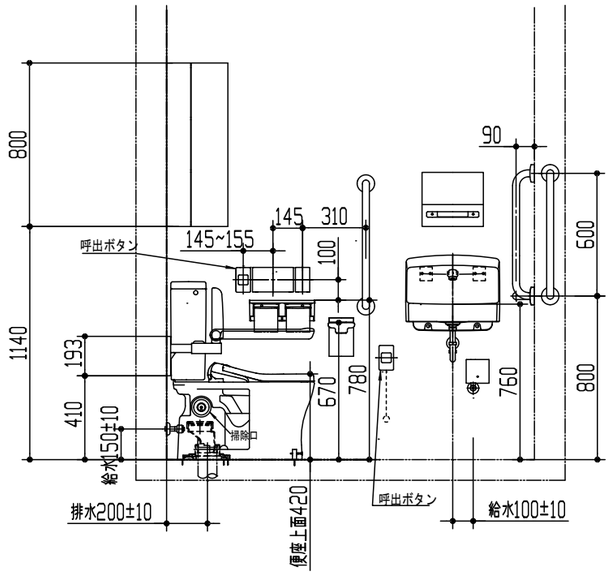

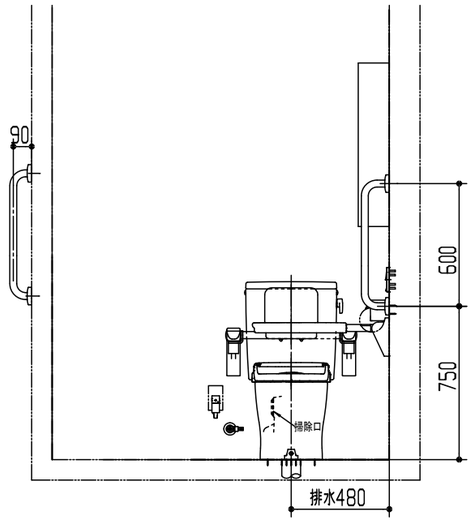

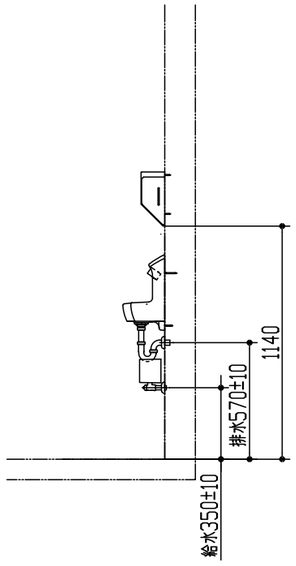

器具明細		
品番	品名	数
<大便器まわり>		
CS597BLCS	掃除口付床置床排水大便器	1
SH596BAYR	密結タンク	1
TCF5841AUPR	ウォシュレットアプリコットP AP2AK	1
EWCS720AR	前方ボード(はね上げタイプ)手すりセット	1
EWC781R	トイレ用手すり はね上げタイプ	1
YH702	棚付二連紙巻器	1
<手洗器まわり>		
LSE870APS	壁掛手洗器セット一式	1
YKT300MN	ペーパータオルホルダー	1
<アクセサリー・その他>		
T112C6	I型手すり	2
UGW301S	収納キャビネット	1
※1 イージーオーダー対応	I型手すり(1200サイズ)	1

※当図面は施工用図面ではありません。プランニングの際にご利用ください。
※当図面に掲載の商品は、2025年9月現在の商品です。
また、最新の品番・仕様については、当社営業センターにご確認ください。
※呼出ボタンの設置位置は、幅70mmの製品を想定した場合の寸法です。
※1 イージーオーダーにてご注文ください。
※図枠の流用、図面の加工、明細の編集に関して一切責任を負いません。

※:商品仕様・施工および建築条件などの詳細は、商品図面、施工説明書、刊行物などを確認してください。
※:商品(図面)は、諸般の事情により、予告なく改良、仕様変更などを行う場合があります。

TOTO		単位 mm	現場番号
製図 増井	検図 家村	日付 25-04-07	尺度 1:30	見積番号
備考 <SR-7-3>高齢者施設トイレプラン7 車いす使用者(全介助)対象プラン 1650×1800			図番 7720250303936