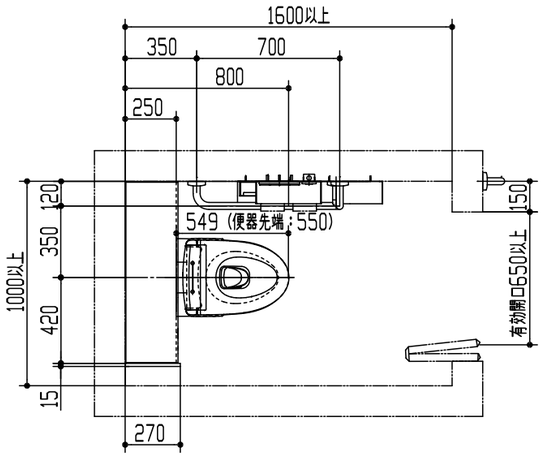

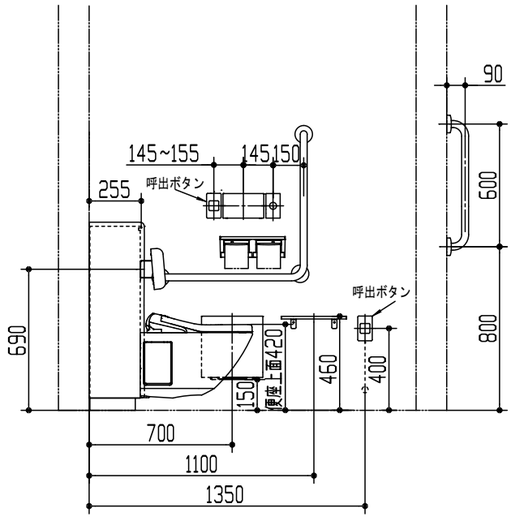

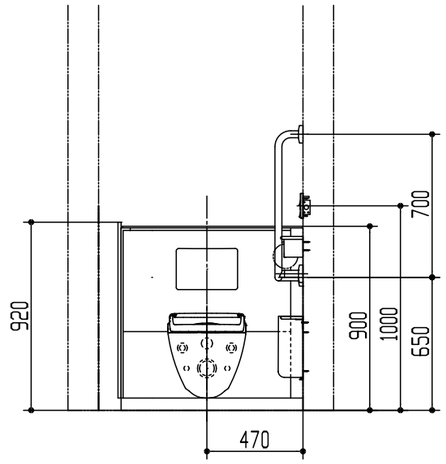

器具明細		
品番	品名	数
<大便器まわり>		
UAXC1C21AA	壁掛大便器セット・フラッシュバルブ式	1
THE24	スイッチボックス	1
TCF5841PR	ウォシュレットアプリコットP　AP2K	1
TH343R	接続金具	1
T56PH1	パイプホルダー	2
T112CL10	L型手すり	1
EWC371TS	背もたれ	1
UACN52N111W	壁掛大便器用点検口付ライニング	1
UTR142	側板	1
YH702	棚付二連紙巻器	1
YKB104	チャームボックス	1
YKH402R	棚	1
<その他>		
T112C6	I型手すり	1

※：商品仕様・施工および建築条件などの詳細は、商品図面、施工説明書、刊行物などを確認してください。
※：商品（図面）は、諸般の事情により、予告なく改良、仕様変更などを行う場合があります。

※当図面は施工用図面ではありません。プランニングの際にご利用ください。
※当図面に掲載の商品は、2025年9月現在の商品です。
　また、最新の品番・仕様については、当社営業センターにご確認ください。
※呼出ボタンの設置位置は、幅70mmの製品を想定した場合の寸法です。
※図枠の流用、図面の加工、明細の編集に関して一切責任を負いません。

TOTO		単位 mm	現場番号
製図 増井	検図 家村	日付 25-04-02 / 尺度 1:30	見積番号
備考 <HR-7-2>病院トイレプラン7　病院外来向け 歩行者・自立プラン　1000×1600			図番 7720250303060