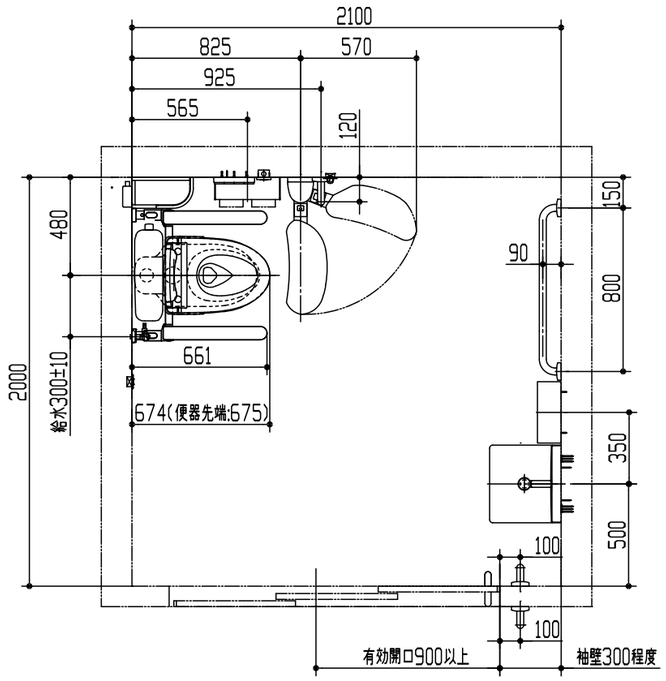

洗面器まわり正面図

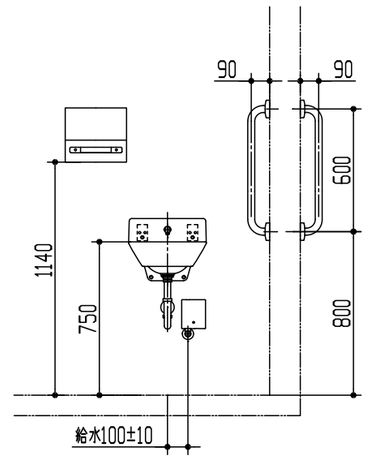

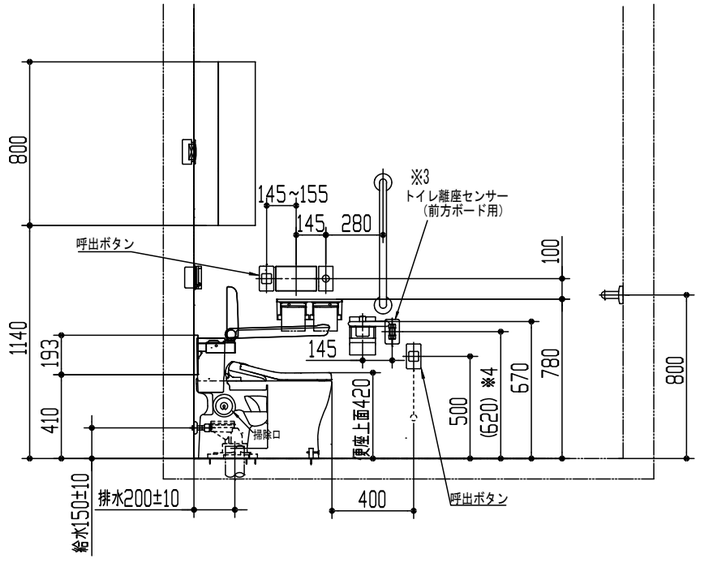

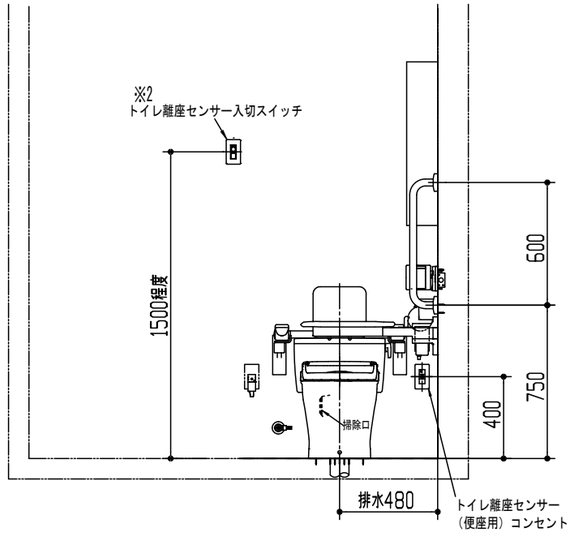

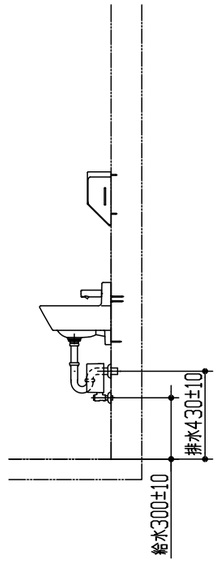

器具明細

	品番	品名	数
	<大便器まわり>		
	CFS498BLC	掃除口付床置床排水大便器	1
	HE35JR	リモコン便器洗浄ユニット	1
	HM10J	リモコンユニットタイル壁用部材	1
	THE24	スイッチボックス	1
※1	TCF5841P V20	トイレ離座センサー専用ウォシュレット	1
	EWC783	トイレ用手すり　はね上げタイプ	1
	EWCS740	前方ボード（スイングタイプ）手すりセット	1
	YH702	棚付二連紙巻器	1
	<洗面器まわり>		
	LSA125AN	壁掛ハイバック洗面器セット一式	1
	YKT300MN	ペーパータオルホルダー	1
	<アクセサリー・その他>		
	T112C6	I型手すり	2
	T112C8	I型手すり	1
	UGW301S	収納キャビネット	1
	<別途ケアコム手配品>		
	トイレ離座センサー	前方ボード用	1
	トイレ離座センサー	便器用（コンセントコード付き）	1
※2	トイレ離座センサー	入切スイッチ	1

※1：ケアコム専用品です。
株式会社ケアコムのナースコール以外との接続は出来ません。

※2：設置位置に関しては、施主様へご確認願います。
設置例；便座背面または出入口付近の壁面
（患者さんに目立たない位置であり、看護師さんが押しやすい位置に設置してください。）

※当図面は施工用図面ではありません。プランニングの際にご利用ください。
※当図面に掲載の商品は、2025年9月現在の商品です。
また、最新の品番・仕様については、当社営業センターにご確認ください。
※トイレ離座検知システムの設置の詳細は株式会社ケアコムにご確認ください。
※呼出ボタンの設置位置は、幅７０ｍｍの製品を想定した場合の寸法です。
※３　１４５（ＴＯＴＯ前方ボード専用取付金具Ｔ１１０Ｄ３６使用時）専用金具の未使用時は１４０～１９０
※４　前方ボードの取付け高さにより変わります。センサーの設置の詳細は株式会社ケアコムにご確認ください。
※図枠の流用、図面の加工、明細の編集に関して一切責任を負いません。

※：商品仕様・施工および建築条件などの詳細は、商品図面、施工説明書、刊行物などを確認してください。
※：商品（図面）は、諸般の事情により、予告なく改良、仕様変更などを行う場合があります。

TOTO		単位 mm	現場番号
製図 田中	検図 家村	日付 25-03-28	尺度 1:30	見積番号
備考 <HR-5-2>病院トイレプラン5　病棟共用車いす患者トイレ向け 車いす使用者・全介助プラン（トイレ離座検知システム・前方ボード（スイング）タイプ） 2000×2100			図番 7720250303510