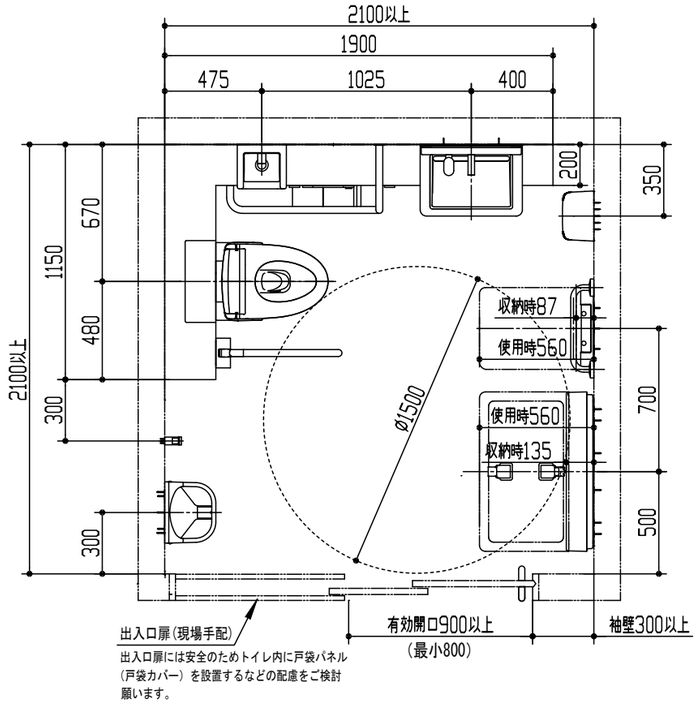

器具明細		
品番	品名	数
<大便器まわり>		
XPDAARS7111WWG	フラットカウンター・バリアフリートイレパック	1
YMK52K	化粧鏡	1
TYC320W	ハンドドライヤー高速タイプ	1
<アクセサリー　その他>		
YKA25N	ベビーシート	1
YKA15S	ベビーチェア	1
YKA41R	フィッティングボード	1
YYB10	I型手すり　幼児用	1
YKH22	フック	2

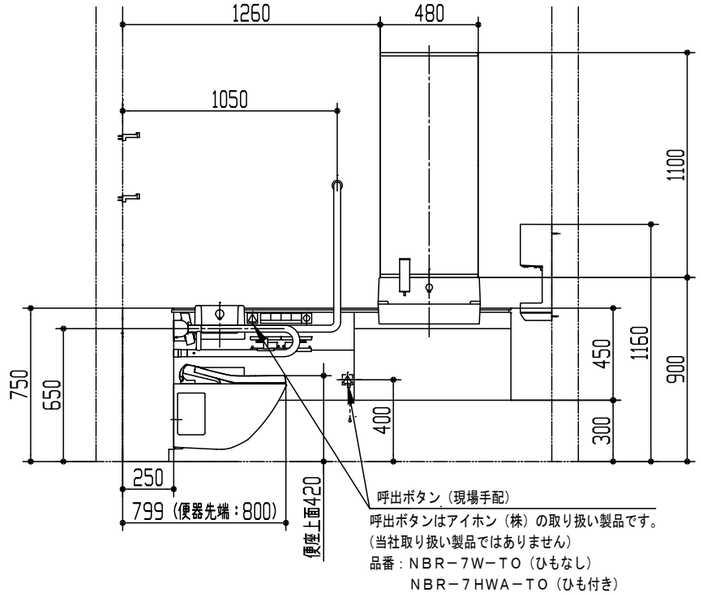

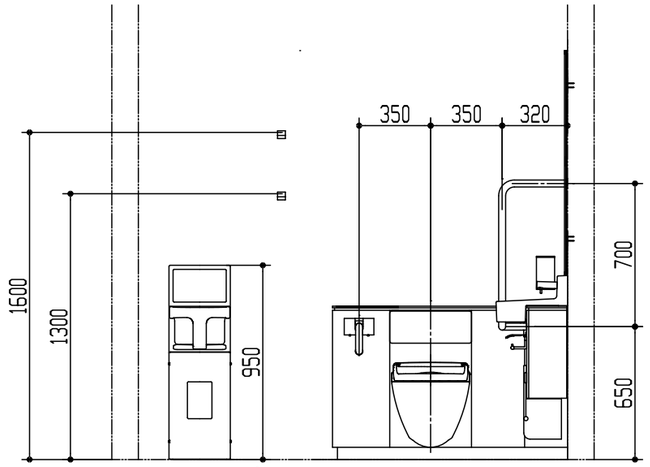

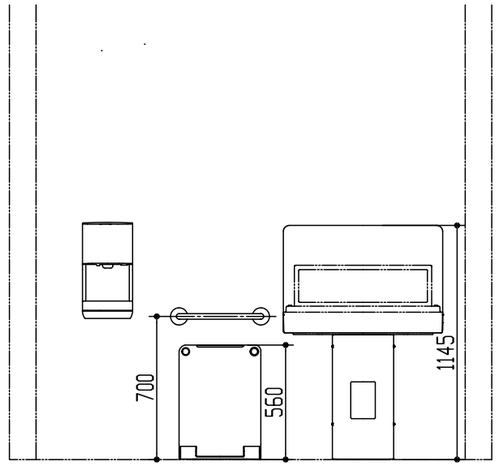

※この図面は施工用図面ではありません。プランニングの際にご利用ください。
※当プランの関連情報は、「バリアフリーブック/パブリックトイレ編」
をご参照ください。
※当図面に掲載の商品は、2025年9月現在のものです。
また、最新の品番・仕様については、当社営業センターにご確認ください。
※各商品の詳細につきましては、上記品番の商品図をご確認ください。
※図枠の流用、図面の加工、明細の編集に関して一切責任を負いません。

※:商品仕様・施工および建築条件などの詳細は、商品図面、施工説明書、刊行物などを確認してください。
※:商品(図面)は、諸般の事情により、予告なく改良、仕様変更などを行う場合があります。

TOTO		単位 mm	現場番号
製図 田中	検図 家村	日付 25-04-07	尺度 1:30	見積番号
備考 <Ar-5> 車いす使用者トイレ (標準タイプ2) 乳幼児連れ配慮設備付き			図番 7720250400505