器具明細		
品番	品名	数
<大便器まわり>		
XPDAARS7111WWG	フラットカウンター・バリアフリートイレパック	1
YMK52K	化粧鏡	1
TYC430WJ	ハンドドライヤー吸引・高速タイプ	1
<アクセサリー　その他>		
YKH22	フック	2

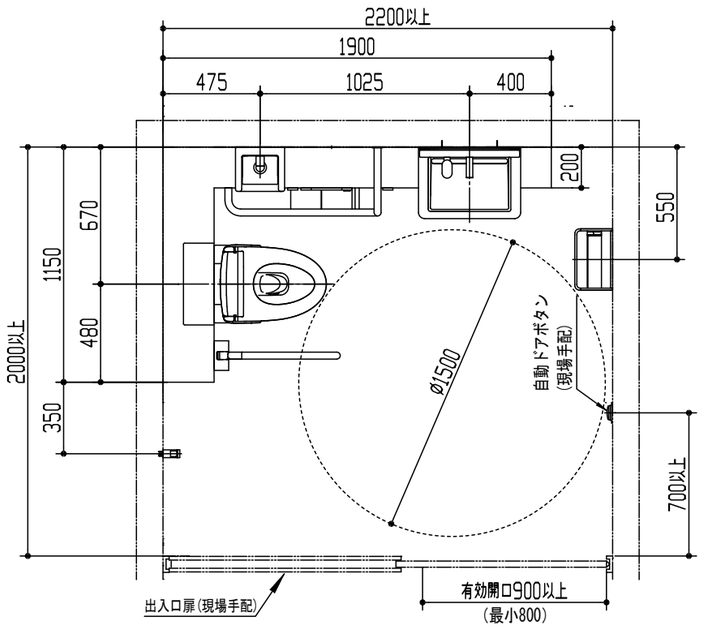

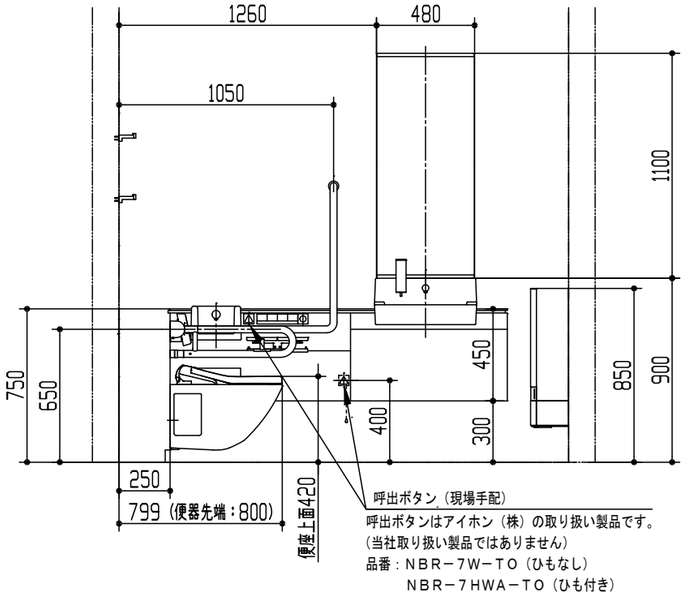

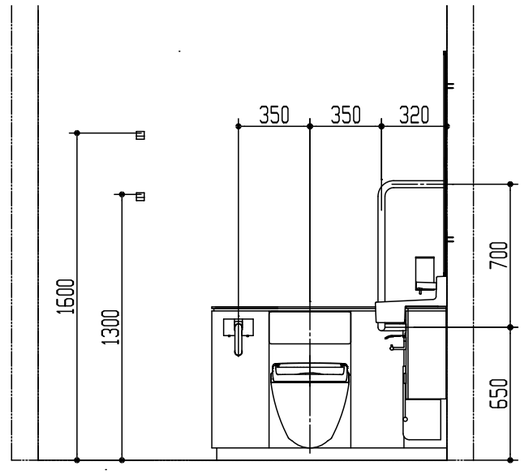

※この図面は施工用図面ではありません。プランニングの際にご利用ください。
※当プランの関連情報は、「バリアフリーブック／パブリックトイレ編」
　をご参照ください。
※当図面に掲載の商品は、2025年9月現在のものです。
　また、最新の品番・仕様については、当社営業センターにご確認ください。
※各商品の詳細につきましては、上記品番の商品図をご確認ください。
※図枠の流用、図面の加工、明細の編集に関して一切責任を負いません。

※：商品仕様・施工および建築条件などの詳細は、商品図面、施工説明書、刊行物などを確認してください。
※：商品（図面）は、諸般の事情により、予告なく改良、仕様変更などを行う場合があります。

TOTO		単位 mm	現場番号
製図 田中	検図 家村	日付 25-04-07	尺度 1:30	見積番号
備考 <Ar-1-2> 車いす使用者トイレ (標準タイプ2)（TYC430WJ設置）			図番 7720250400374