器具明細		
品番	品名	数
UADAK01R1A1AND2BA	コンパクト・バリアフリートイレパック	1
TCF5841AUP	ウォシュレットアプリコットP AP2AK	1
YM6090A	一般鏡	1
YKT300MN	ペーパータオルホルダー	1
EWC500RS	折りたたみシート	1
YKH22	フック	2
※1 イージーオーダー対応	I型手すり（1500サイズ）	1

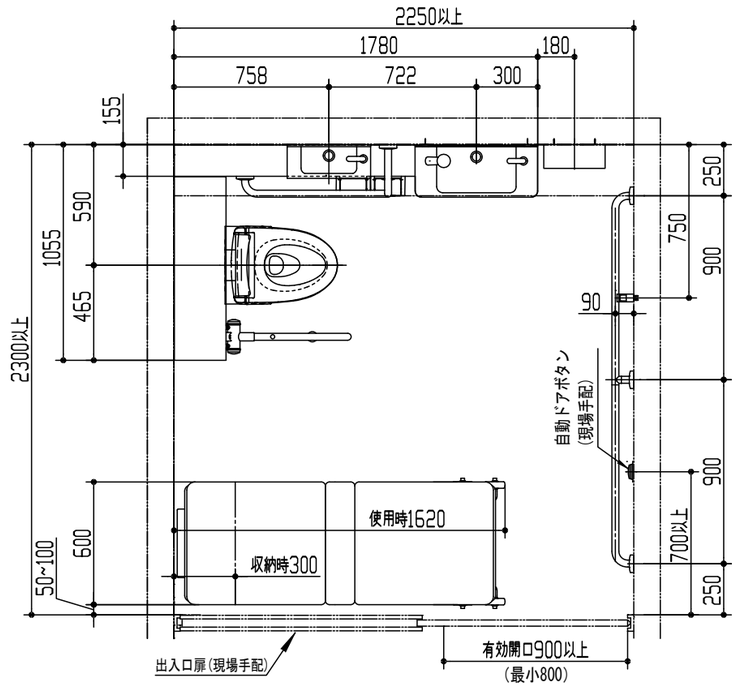

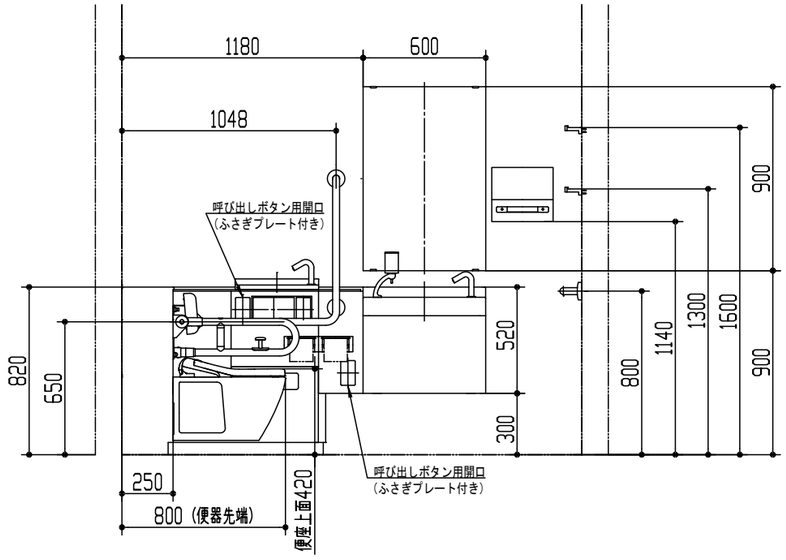

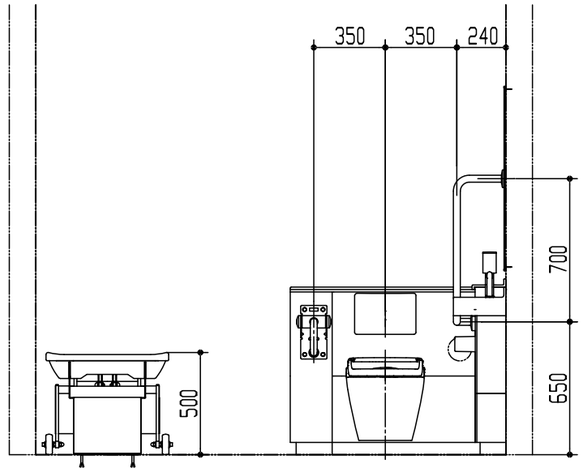

※当図面は施工用図面ではありません。プランニングの際にご利用ください。
※当図面に掲載の商品は、２０２３年７月現在の商品です。
　また、最新の品番・仕様については、当社営業センターにご確認ください。
※１　イージーオーダーにてご注文ください。
※図枠の流用、図面の加工、明細の編集に関して一切責任を負いません。

※：商品仕様・施工および建築条件などの詳細は、商品図面、施工説明書、刊行物などを確認してください。
※：商品（図面）は、諸般の事情により、予告なく改良、仕様変更などを行う場合があります。

TOTO		単位 mm	現場番号
製図 澁田	検図 関	日付 23-09-13	尺度 1:30	見積番号
備考 <HR-8-1>病院トイレプラン8 病院外来向け 車いす使用者トイレ（大型ベッド付き）プラン 2300×2250			図番 7720230902114