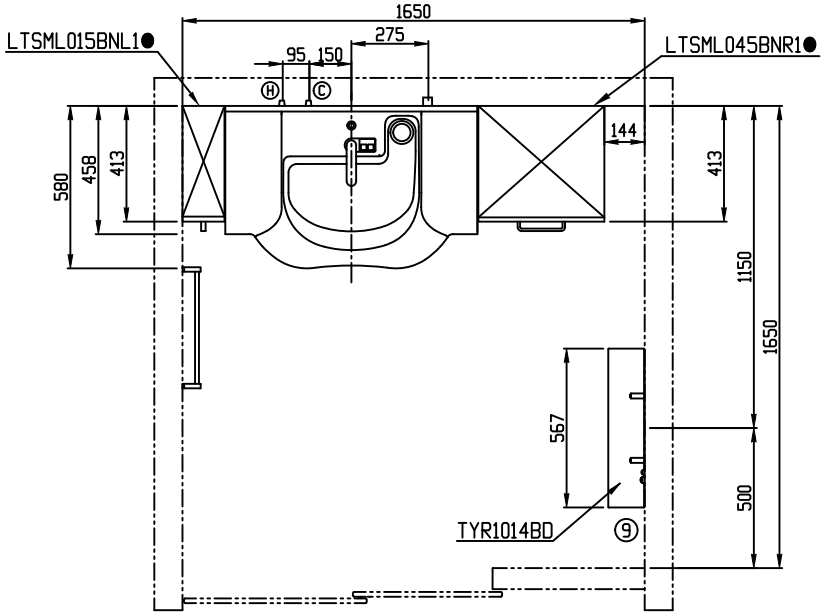

●扉色記号	扉色名
W	パナシェホワイト
Z	ライトウッドN
P	ミディアムウッドN
M	ロイダルブラウン
A	ホワイト

商品リスト

No	品番	品名	個数
①	LTSML015BNL1●	トールキャビネット	1
②	LDSML090SSGYL2G	昇降式化粧台（壁給水・壁排水）	1
③	LTSML045BNR1●	トールキャビネット	1
④	LMSML090S1GLH1G	一面鏡（照明・ヒーター付き）	1
⑤	LWML015ATL1●	トール用ウォールキャビネット	1
⑥	LWML090ANA1●	ウォールキャビネット	1
⑦	LWML045ATR1●	トール用ウォールキャビネット	1
⑧	YHT20R	タオル掛け	1
⑨	TYR1014BD	洗面所暖房機	1

※ 当図面に掲載の商品は、２０２４年９月現在のものです。
また、最新の品番・仕様につきましては、当社営業センターにご確認ください。

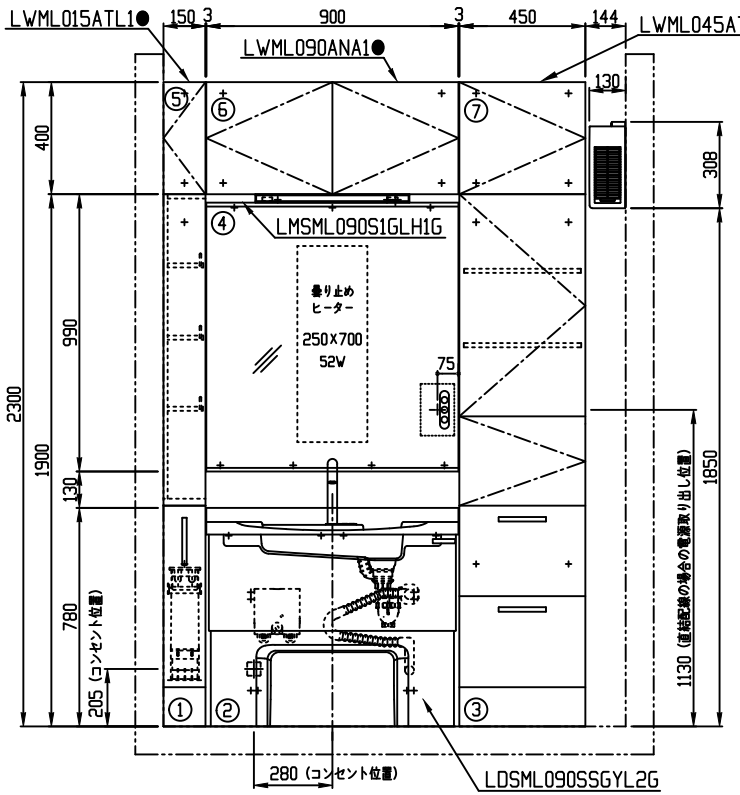

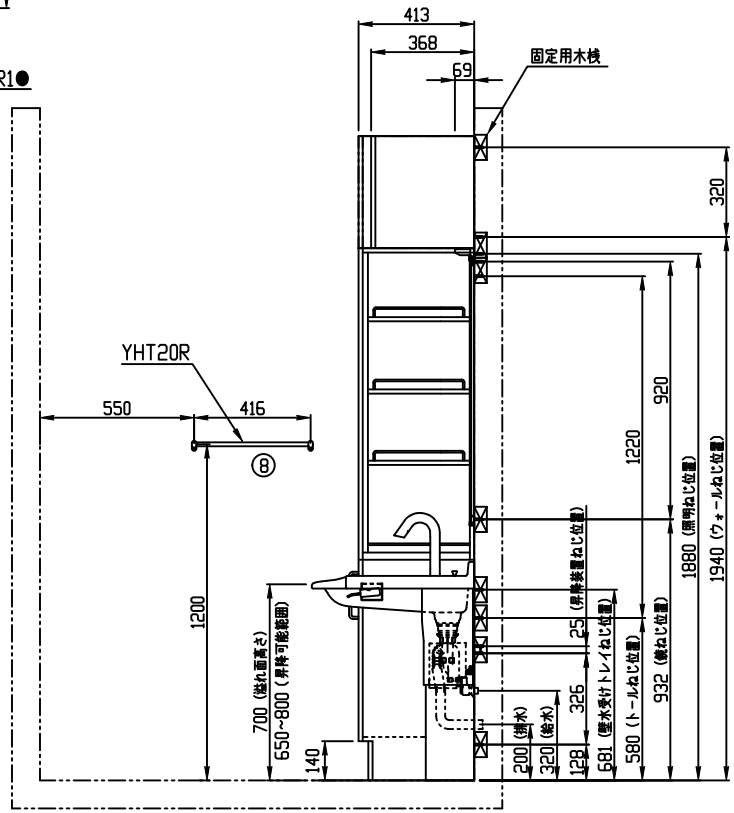

製品情報

※ 人工大理石ボウル　カラー：ホワイト
※ 水栓は、自動水栓 グースネックタイプ（湯水切り替え・手動スイッチ付き）
使用水圧：０．０５MPa（流動時）～０．７５MPa
電源：AC１００Vタイプ　電源コード長さ：０．７５m　消費電力：5W
※ 排水トラップは、水抜きジャバラ管　壁排水トラップ
※ 化粧鏡は、コンセント１個付き（許容電力：合計１２００Wまで）
曇り止めヒーター用スイッチ・照明用スイッチ付き
※ 化粧鏡は、ＬＥＤ照明 ：６．６W
※ 商品リスト中の●には、扉色記号が入ります。（表を参照ください）

工事情報

※ 木ねじ位置に固定用木桟（巾９０×厚み３０）または、全面に厚み１２mm以上のＪＡＳ規格品の合板を入れてください（別途工事）
※ 洗面化粧台を取付ける床面、壁面はクロス貼りなどの仕上げを施してください
※ カウンター周りの壁は、湿気や被水の影響に配慮した壁仕上げ（下地材、表面材）としてください
※ 三方壁に設置する場合は、商品間口に対して片側5mm以上のクリアランスを確保してください
※ 昇降式化粧台は昇降動作のため左右の壁より30mm以上隙間を空けてください
※ 昇降式化粧台の横にトールキャビネットを設置する場合、昇降動作のためトールキャビネットと化粧台との間は3mmの隙間が必要です
※ 給排水管・コンセントは所定の位置に取り出してください
取り出し位置を外れると昇降操作に支障をきたすことがあります
※ 給水給湯接続は、ＰＪ１／２
※ 組立・設置には、六角レンチ 対辺寸法5mmが必要です
※ 排水金具接続用ソケットは、別途手配ください（排水管径φ３２）
※ 自動水栓の電源は、露出型１口コンセントを事前に図の位置に取付ください
外形寸法４８角以下
※ サイドオープン間口１５０トールキャビネットは、床暖房仕様の場合、床固定用のＬアングルが床に固定出来ないため設置出来ません
※ 化粧鏡を設置する場合は、床より鏡下面まで９１０mm以上確保してください

※ 商品(図面)は、諸般の事情により、予告なく改良、仕様変更などを行なう場合があります。

TOTO	名称	製図		単位	現場名（備考欄）	品番	図番
	車いす使用者(介助なし) 1坪プラン	菊池		mm	車いす対応洗面プラン（１６５０×１６５０）		
		検図 構角	日付 24.03.11	尺度 1:20	JL-C-1		

A3