| 器具明細 | | |
|---|---|---|
| 品番 | 品名 | 数 |
| UADAK21R1A1ASD2BA | コンパクト・バリアフリートイレパック | 1 |
| TCF5840AUPN | ウォシュレットアプリコットPAP2AK | 1 |
| TYC320W | ハンドドライヤー高速タイプ | 1 |
| YKH22 | フック | 2 |
| YM6090A | 一般鏡 | 1 |

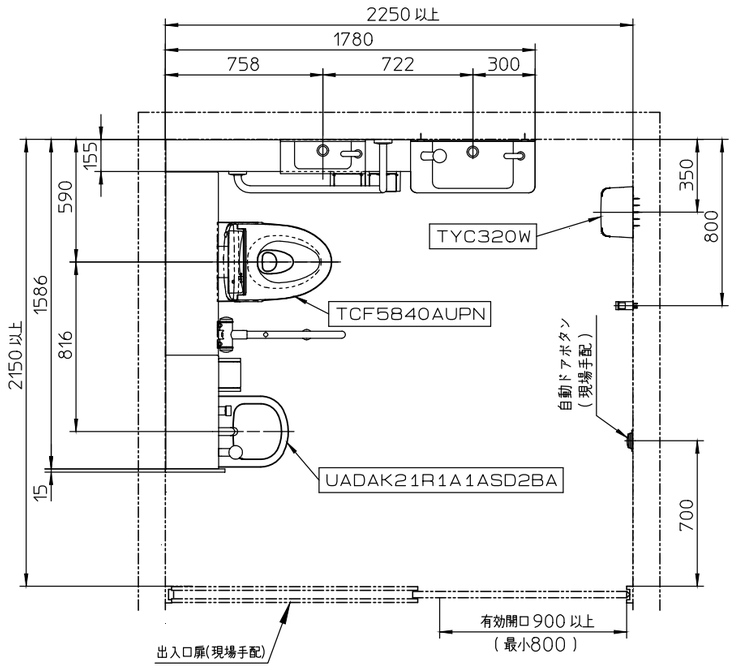


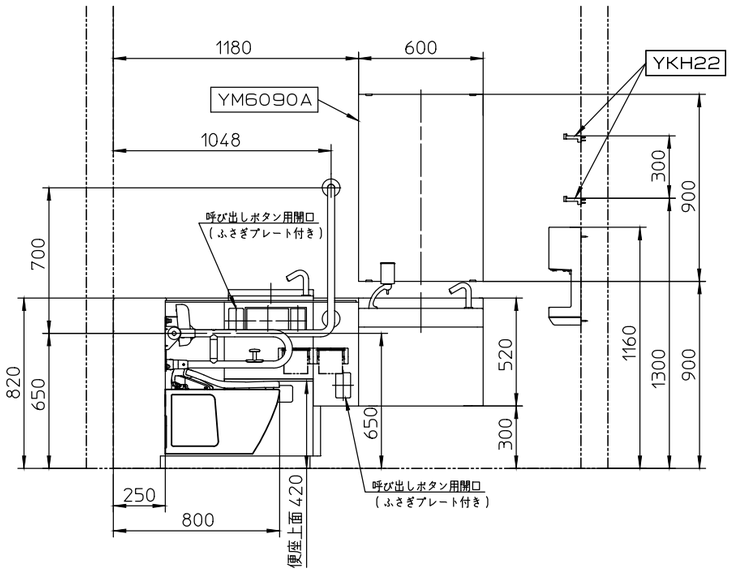


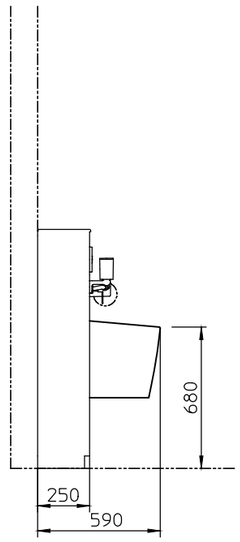


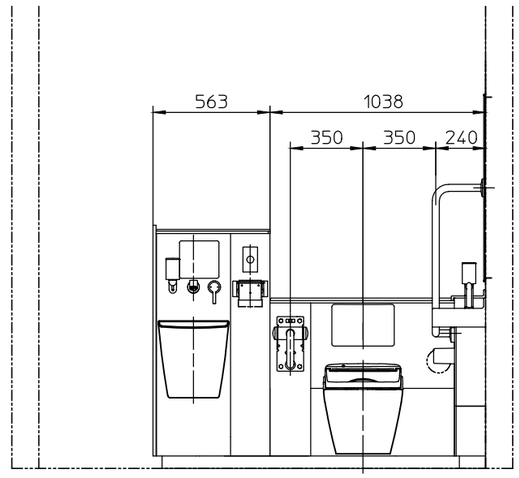


※：商品（図面）は、諸般の事情により、予告なく改良、仕様変更などを行う場合があります。

| TOTO | | 単位 mm | 名称 コンパクト・バリアフリートイレパック 車いす・オストメイト配慮セット |
|---|---|---|---|
| 製図 森山 | 検図 杉原 | 日付 22-06-29 | 尺度 1:30 |
| 備考 <Ac-3-K> 車いす使用者トイレ（標準タイプ2・空間寸法a）汚物流し付き | | | 品番 |
| | | | 図番 |

※この図面は施工用図面ではありません．プランニングの際にご利用ください．
※当プランの関連情報は、「バリアフリーブック／パブリックトイレ編」をご参照ください．
※当図面に掲載の商品は、2022年8月現在のものです．
また、最新の品番・仕様については、当社営業センターにご確認ください．
※各商品の詳細につきましては、上記品番の商品図をご確認ください．
※図枠の流用、図面の加工、明細の編集に関して一切責任を負いません．