器具明細		
品番	品名	数
XPDAARS6111WWG	フラットカウンター・バリアフリートイレパック	1
YMK52K	化粧鏡	1
YKH22	フック	2
TYC420W	ハンドドライヤー高速両面タイプ	1

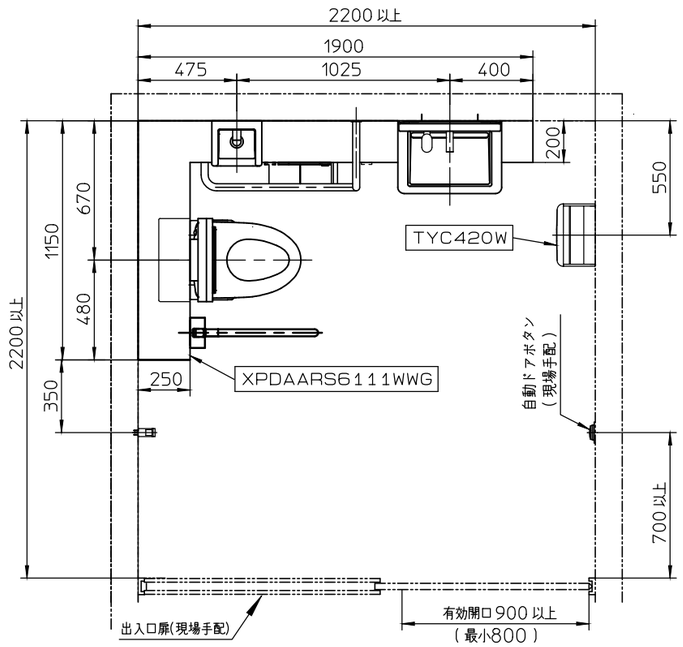

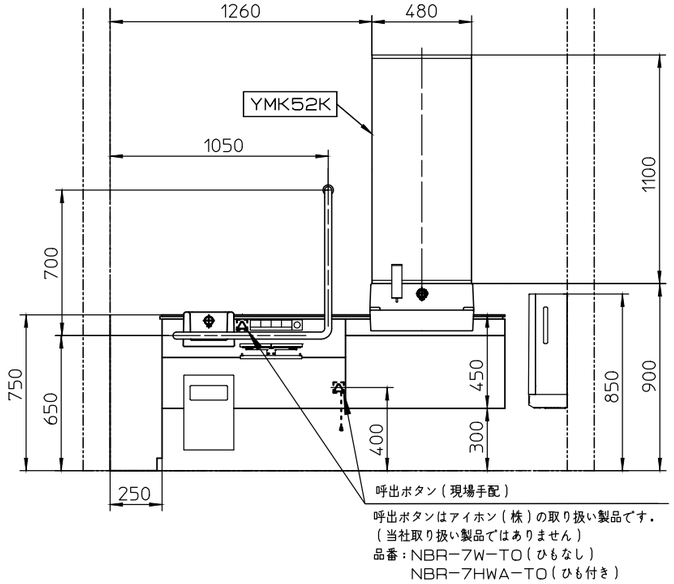

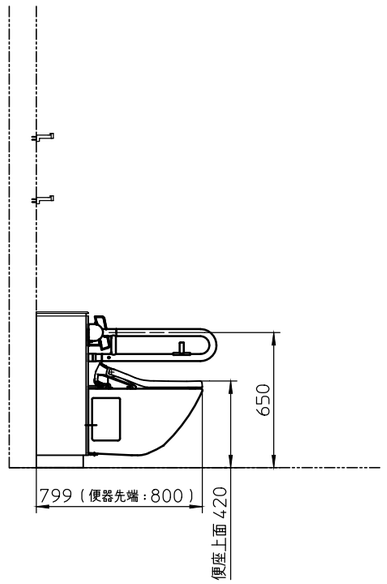

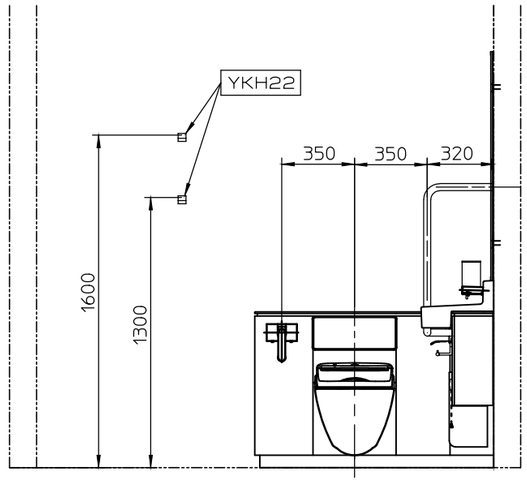

※:商品(図面)は、諸般の事情により、予告なく改良、仕様変更などを行う場合があります。

※この図面は施工用図面ではありません。プランニングの際にご利用ください。
※当プランの関連情報は、「バリアフリーブック/パブリックトイレ編」をご参照ください。
※当図面に掲載の商品は、2022年8月現在のものです。
また、最新の品番・仕様については、当社営業センターにご確認ください。
※各商品の詳細につきましては、上記品番の商品図をご確認ください。
※図枠の流用、図面の加工、明細の編集に関して一切責任を負いません。

TOTO		単位 mm	名称 RESTROOM ITEM 01 フラットカウンター・バリアフリートイレパック
製図 森山	検図 杉原	日付 22-05-09	尺度 1:30
備考 <Ar-1-K-2> 車いす使用者トイレ (標準タイプ2・空間寸法a)(TYC420W設置)			品番
			図番