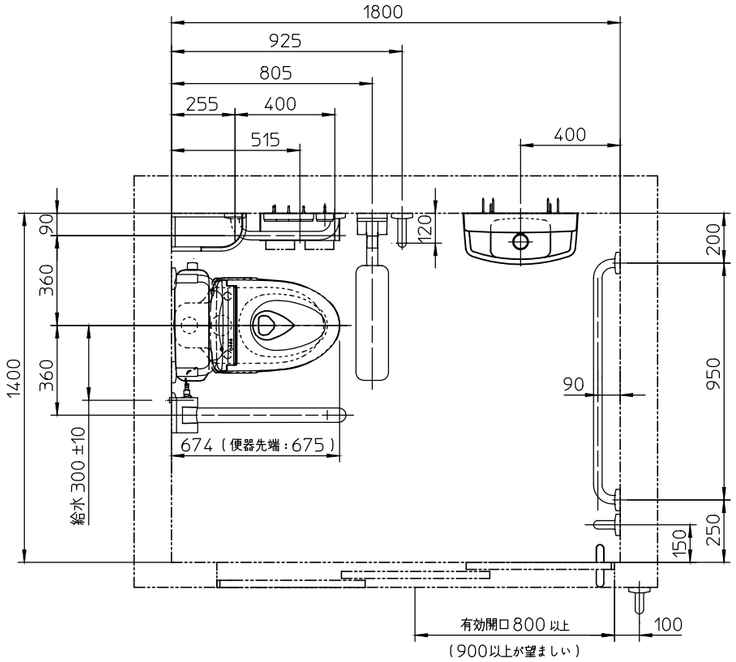

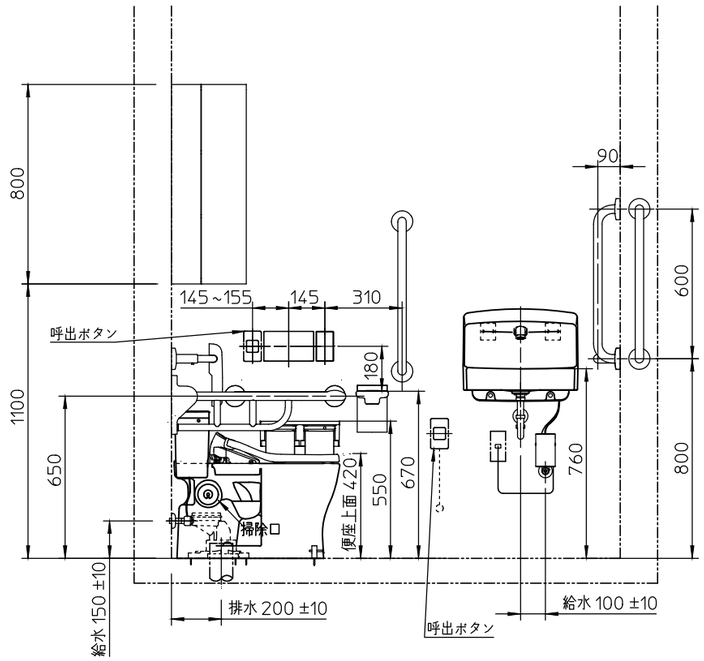

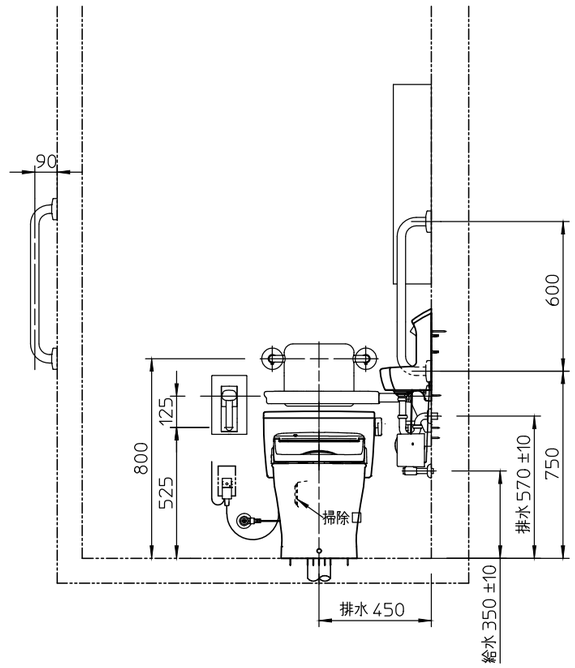

器具明細		
品番	品名	数
＜大便器まわり＞		
※1 CFS498BLC	掃除口付床置床排水大便器	1
TCF5840AUPN	ウォシュレットアプリコットP AP2AK	1
EWCS720BR	前方ボード（はね上げタイプ／I型手すり2本セット）	1
EWC730	はね上げ手すり	1
EWC383CR	背もたれ（ソフトタイプ）	1
YH702	棚付二連紙巻器	1
＜手洗器まわり＞		
※2 LSE870APR	手洗器・自動水栓一式	1
＜アクセサリー・その他＞		
T112C6	I型手すり	2
UGW301S	コーナー収納キャビネット（ワイドタイプ）	1
※3 イージーオーダー対応	I型手すり（950サイズ）	1

※1：CFS498BLCの内訳

CS498BLC	掃除口付床置床排水大便器	1
SP498BAY	フラッシュタンク	1
HP498	床排水ソケット	1
※1：75／100鉛管接続の場合（追加部材）		
T90SW75	床排水ソケット（75mm鉛管用）	1
T90SW100	床排水ソケット（100mm鉛管用）	1
※2：LSE870APRの内訳		
L870A	手洗器	1
TEL592AR	自動水栓	1
TL60NP	排水金具	1
T9N	バックハンガー	1
TA3N	木ねじ	2

※：商品（図面）は、諸般の事情により、予告なく改良、仕様変更などを行う場合があります。

※当図面は施工用図面ではありません。プランニングの際にご利用ください。
※当図面に掲載の商品は、2022年8月現在の商品です。
　また、最新の品番・仕様については、当社営業センターにご確認ください。
※呼出ボタンの設置位置は、幅70mmの製品を想定した場合の寸法です。
※3　イージーオーダーにてご注文ください。
※図枠の流用、図面の加工、明細の編集に関して一切責任を負いません。

TOTO		単位 mm	名称 フラッシュタンク式便器
製図 澁田	検図 杉原	日付 22-05-09	尺度 1：25
備考 ＜SR-5-3＞高齢者施設トイレプラン5 車いす使用者（全介助）対象（コンパクト）プラン 1400×1800			品番
			図番 779999999=K001