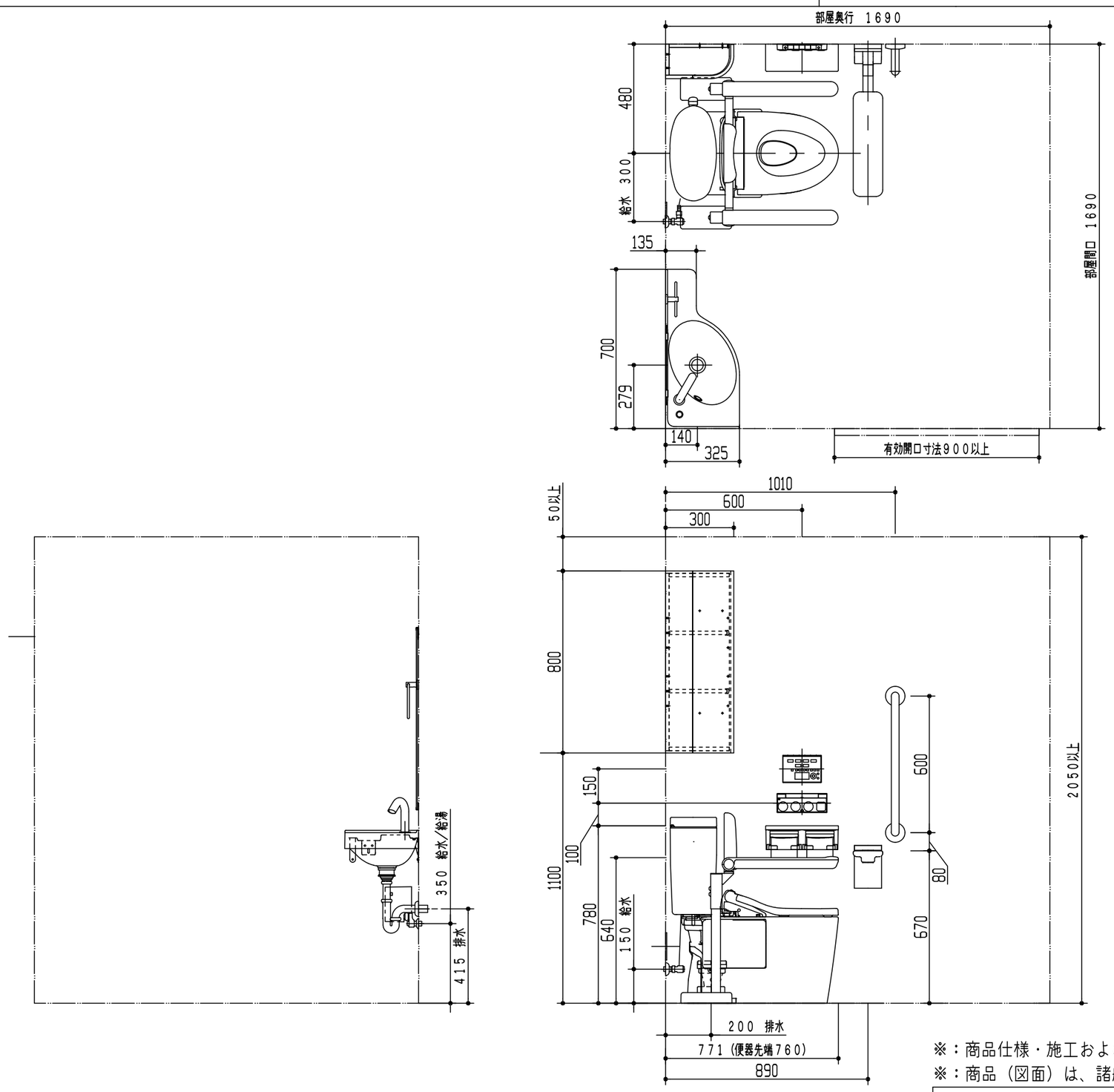

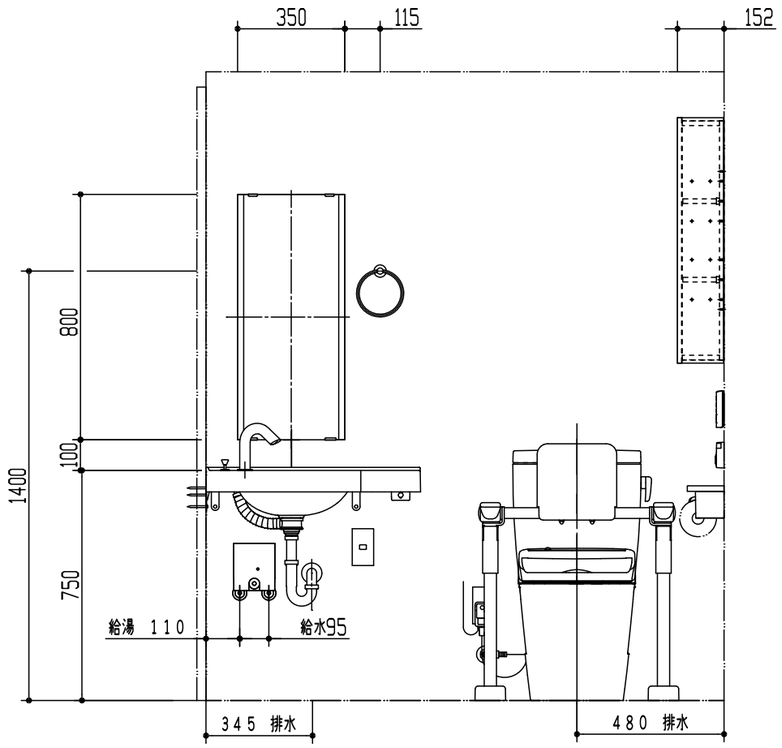

器具明細		
品番	品名	数
CS400B#NW1	床置床排水大便器ピュアレストEX	1
SH400BA#NW1	密結タンクピュアレストEX	1
TCF4723AKPR#NW1	ウォシュレットアプリコットF2A	1
TCA337#NW1	らくらくリモコン	1
EWC782R	トイレ用手すり はね上げタイプ 背もたれ付	1
YH600FMR#NW1	棚付二連紙巻器	1
UGW301S#NW1	コーナー収納キャビネットW	1
MLRB32AAL#NW1	カウンター一体形コーナー洗面器	1
TLE28SS2A	台付自動水栓	1
T7W41	壁排水金具	1
MX60013	固定部材一式	1
YTT406	タオルリング	1
YM3580AC	化粧鏡（耐食鏡）	1
EWCS720AR	前方ボード（はね上げタイプ/I型手すりセット）	1

※：商品仕様・施工および建築条件などの詳細は、商品図面、施工説明書、刊行物などを確認してください。
※：商品（図面）は、諸般の事情により、予告なく改良、仕様変更などを行う場合があります。

※この図面は施工用図面ではありません。プランニングの際にご利用ください。
※当プランの関連情報は、「バリアフリーブック／住まい編」をご参照ください。
※当図面に掲載の商品は、2022年6月現在のものです。
また、最新の品番・仕様については、当社営業センターにご確認ください。

TOTO		単位 mm	現場番号
製図 山中	検図 有久	日付 22-05-31	尺度 1:20	見積番号
備考 車いす使用者（介助あり） 1坪プラン JR-D-2			図番 7820220505280