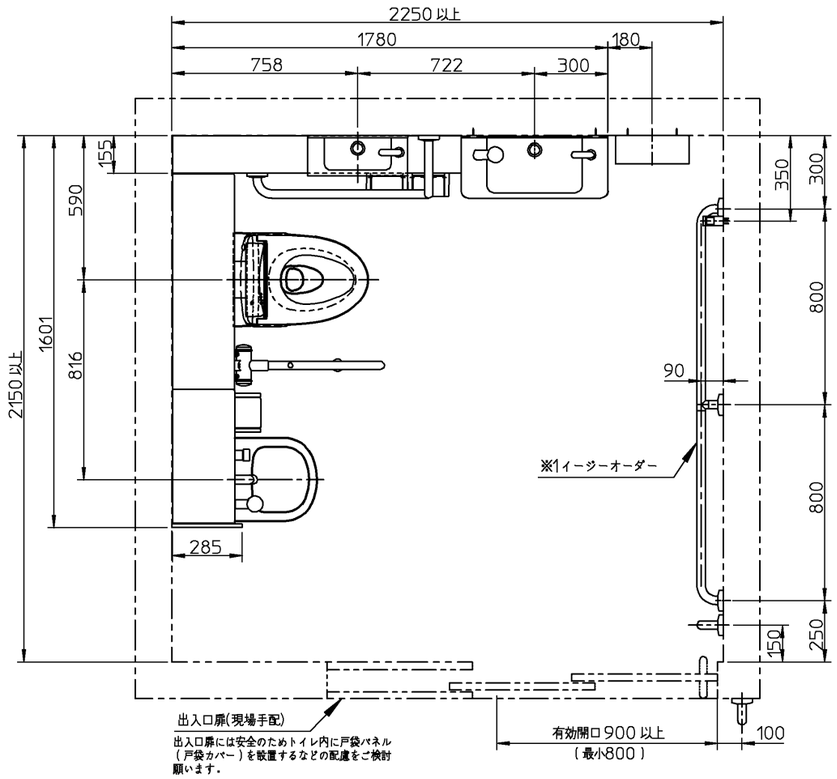

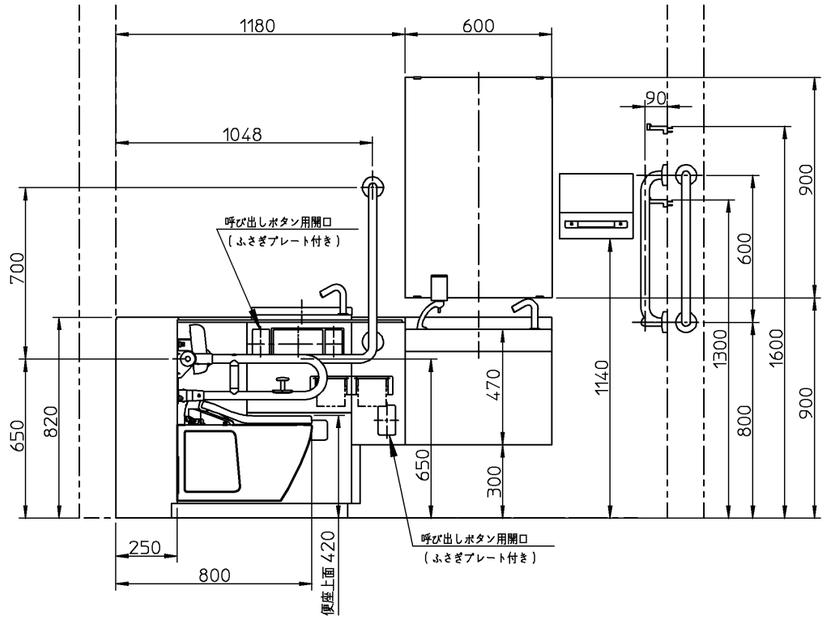

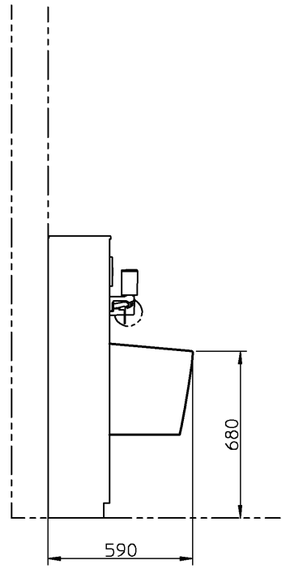

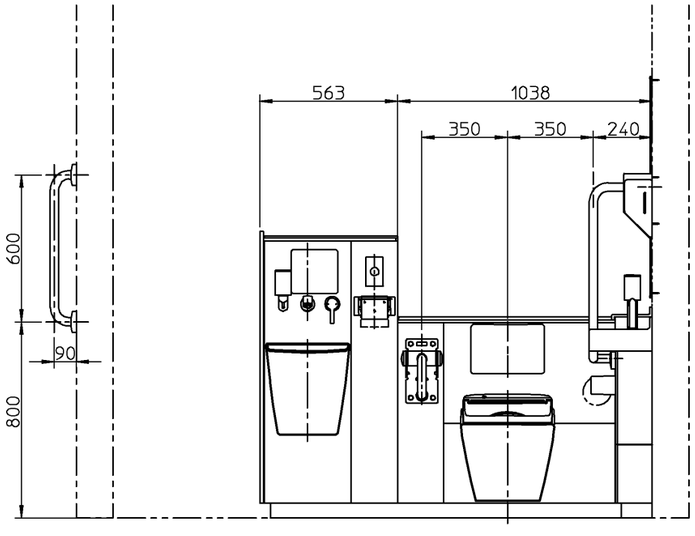

器具明細		
品番	品名	数
UADAK21R1A1ASD2BA	コンパクト・バリアフリートイレパック	1
TCF5840AUPN	ウォシュレットアプリコットP AP2AK	1
YM6090A	一般鏡	1

＜アクセサリー・その他＞

YKH22	フック	2
YKT300MN	ペーパータオルホルダー	1
T112C6	Ⅰ型手すり	2
※1 イージーオーダー対応	Ⅰ型手すり(1600サイズ)	1

※当図面は施工用図面ではありません。プランニングの際にご利用ください。
※当図面に掲載の商品は、2022年2月現在の商品です。
　また、最新の品番・仕様については、当社営業センターにご確認ください。
※各商品の詳細につきましては、上記品番の商品図をご確認ください。
※1　イージーオーダーにてご注文ください。
※図枠の流用、図面の加工、明細の編集に関して一切責任を負いません。

※：商品(図面)は、諸般の事情により、予告なく改良、仕様変更などを行う場合があります。

TOTO		単位 mm	名称 コンパクト・バリアフリートイレパック 車いす・オストメイト配慮セット
製図 澁田	検図 杉原	日付 21-10-14	尺度 1:25
備考 <SR-10-1>高齢者施設トイレプラン10 車いす使用者トイレ(オストメイト配慮)プラン 2150×2250			品番
			図番 770031698=K001