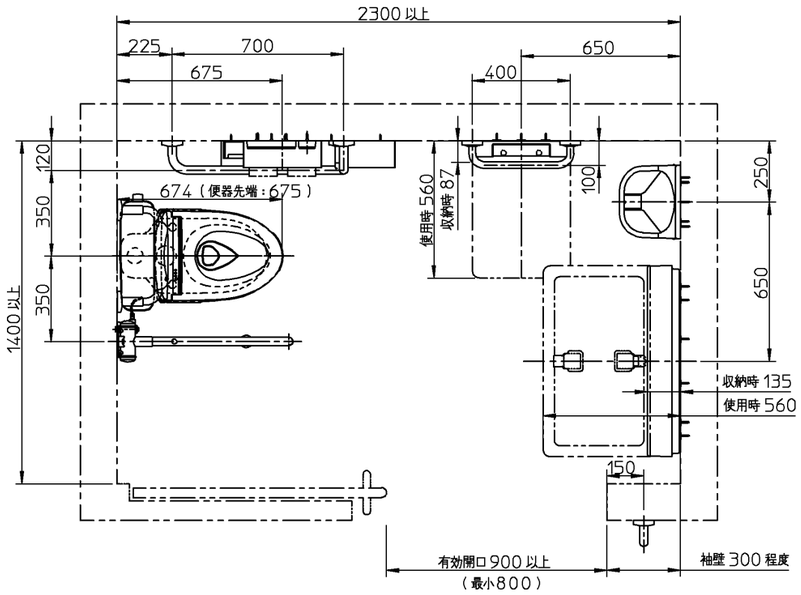

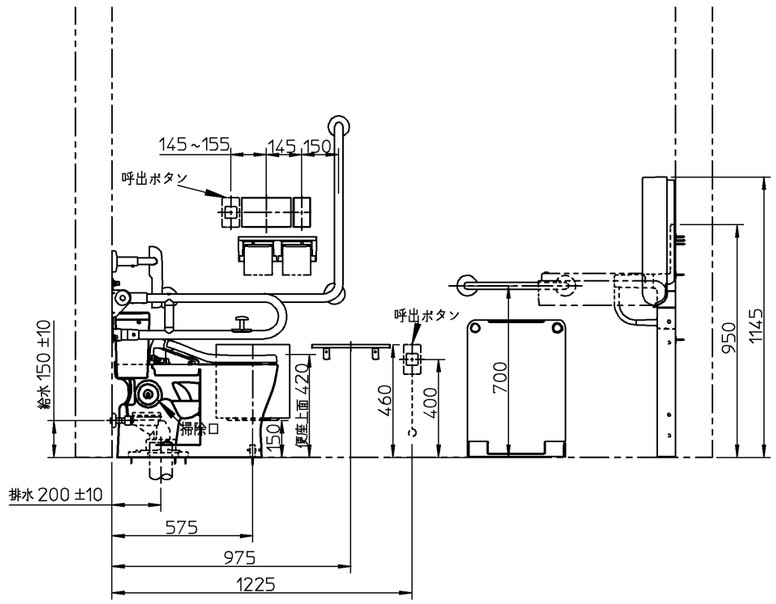

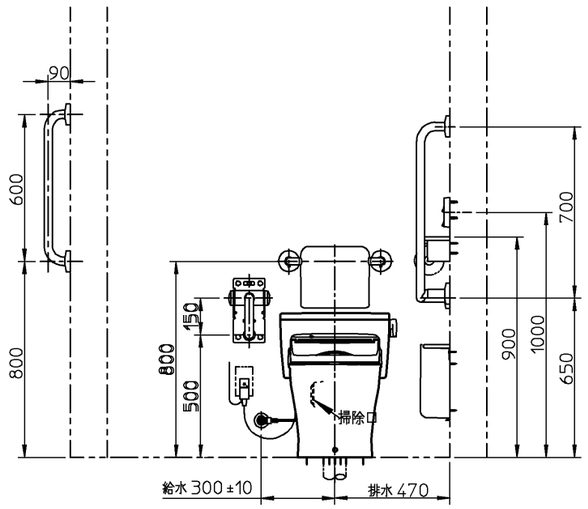

器具明細		
品番	品名	数
<大便器まわり>		
※1 CFS498BLC	掃除口付床置床排水大便器	1
TCF5840AUPN	ウォシュレットアプリコットP AP2AK	1
T112CL10	L型手すり	1
T112HK7R	はね上げ手すり	1
EWC383CR	背もたれ（ソフトタイプ）	1
YH702	棚付二連紙巻器	1
YKB104	チャームボックス	1
YKH402R	棚	1
<その他>		
YKA41R	フィッティングボード	1
YYB10	幼児用手すり	1
YKA25S	ベビーシート	1
YKA15S	ベビーチェア	1
T112C6	I型手すり	1
※1：CFS498BLCの内訳		
CS498BLC	掃除口付床置床排水大便器	1
SP498BAY	フラッシュタンク	1
HP498	床排水ソケット	1
※1：75／100鉛管接続の場合（追加部材）		
T90SW75	床排水ソケット（75mm鉛管用）	1
T90SW100	床排水ソケット（100mm鉛管用）	1

※：商品（図面）は、諸般の事情により、予告なく改良、仕様変更などを行う場合があります。

※当図面は施工用図面ではありません。プランニングの際にご利用ください。
※当図面に掲載の商品は、2022年2月現在の商品です。
　また、最新の品番・仕様については、当社営業センターにご確認ください。
※呼出ボタンの設置位置は、幅70mmの製品を想定した場合の寸法です。
※図枠の流用、図面の加工、明細の編集に関して一切責任を負いません。

TOTO		単位 mm	名称 フラッシュタンク式便器
製図 澁田	検図 杉原	日付 21-10-14	尺度 1：25
備考 <HR－9－3>病院トイレプラン9 乳幼児連れ配慮プラン 1400×2300			品番
			図番 770031694=K001