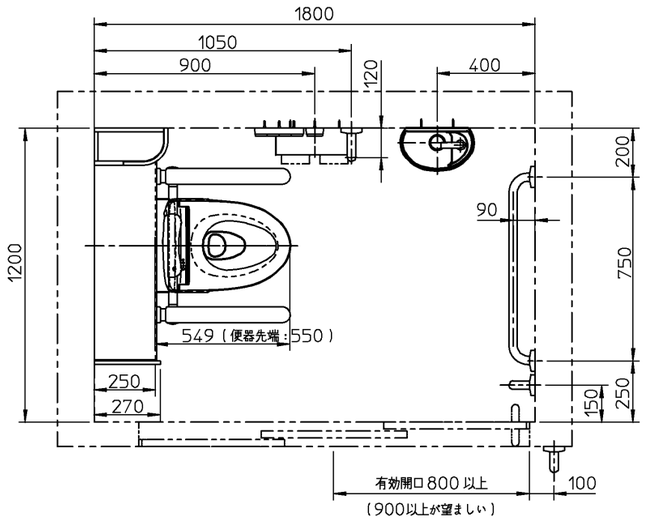

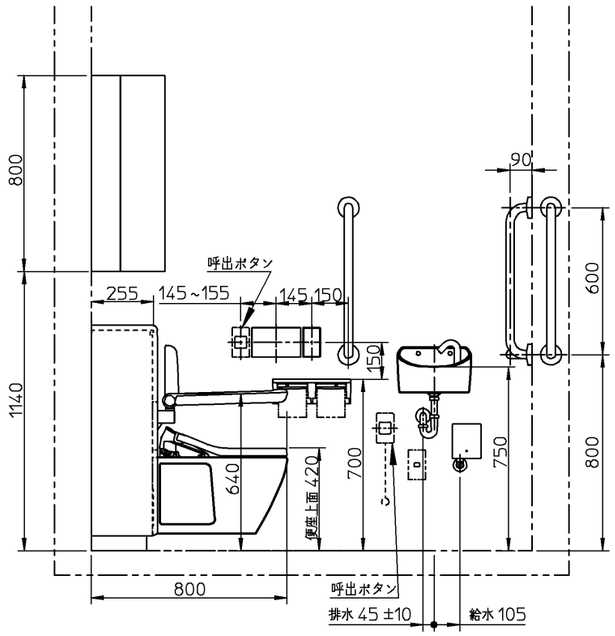

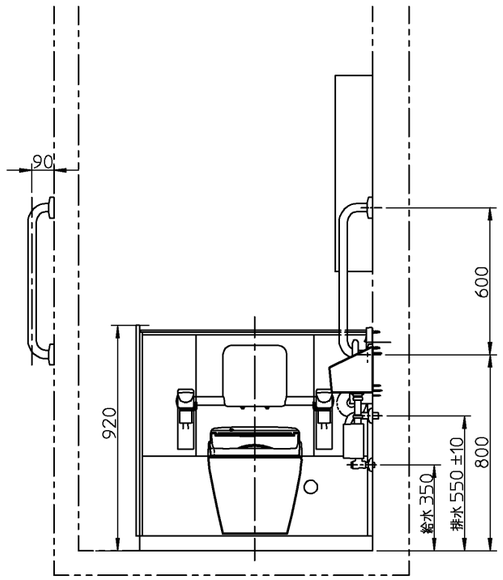

器具明細		
品番	品名	数
＜大便器まわり＞		
UACP111WW	アームレスト付壁掛大便器トイレパック	1
TCF5840AUPN	ウォシュレットアプリコットP AP2AK	1
T112CM6	Ｉ型手すり（樹脂被覆タイプ）	1
UTR142	側板	1
YH702	棚付二連紙巻器	1
＜手洗器まわり＞		
※1 LSE90AAPR	壁掛手洗器セット一式	1
＜アクセサリー・その他＞		
T112C6	Ｉ型手すり	2
UGW301S	コーナー収納キャビネット（ワイドタイプ）	1
※2 イージーオーダー対応	Ｉ型手すり（750サイズ）	1

※1：LSE90AAPRの内訳

L90DR	壁掛手洗器	1
TENA12H	台付自動水栓	1
TL590BP	壁排水金具	1
TA3N	木ねじ	2

※当図面は施工用図面ではありません。プランニングの際にご利用ください。
※当図面に掲載の商品は、2021年8月現在の商品です。
　また、最新の品番・仕様については、当社営業センターにご確認ください。
※呼出ボタンの設置位置は、幅70mmの製品を想定した場合の寸法です。
※2　イージーオーダーにてご注文ください。
※図枠の流用、図面の加工、明細の編集に関して一切責任を負いません。

※：商品（図面）は、諸般の事情により、予告なく改良、仕様変更などを行う場合があります。

TOTO		単位 mm	名称 アームレスト付壁掛大便器トイレパック
製図 澁田	検図 杉原	日付 21-04-19	尺度 1:25
備考 ＜SR-4-2＞高齢者施設トイレプラン4 車いす使用者（一部介助）対象プラン 1200×1800			品番
			図番 770029704=K001