器具明細		
品番	品名	数
※1 CFS498BLC	掃除口付床置床排水大便器	1
TCF5840AUS V80	ウォシュレットアプリコットP AP2AK	1
T112CL10	L型手すり	1
EWC730	はね上げ手すり	1
T112C6	I型手すり	3
UGA485AS	棚付二連紙巻器	1
ULRB1RCCN2N2N1HN	コンフォートシリーズ	1

※1：CFS498BLCの内訳

CS498BLC	掃除口付床置床排水大便器	1
SP498BAY	フラッシュタンク	1
HP498	床排水ソケット	1
※1：75／100鉛管接続の場合（追加部材）		
T90SW75	床排水ソケット（75mm鉛管用）	1
T90SW100	床排水ソケット（100mm鉛管用）	1

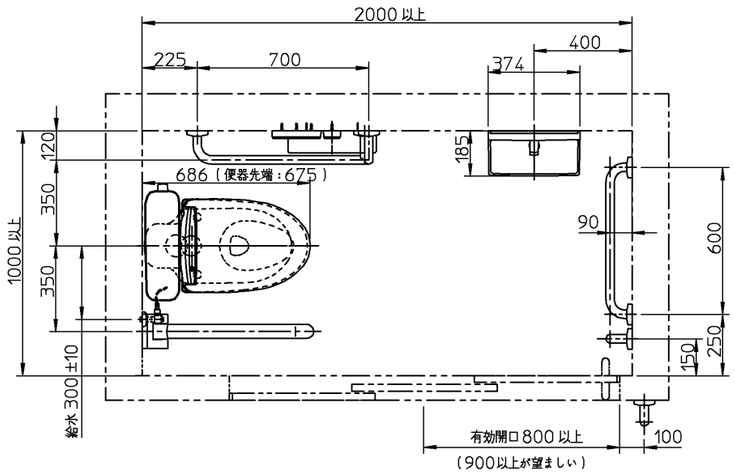

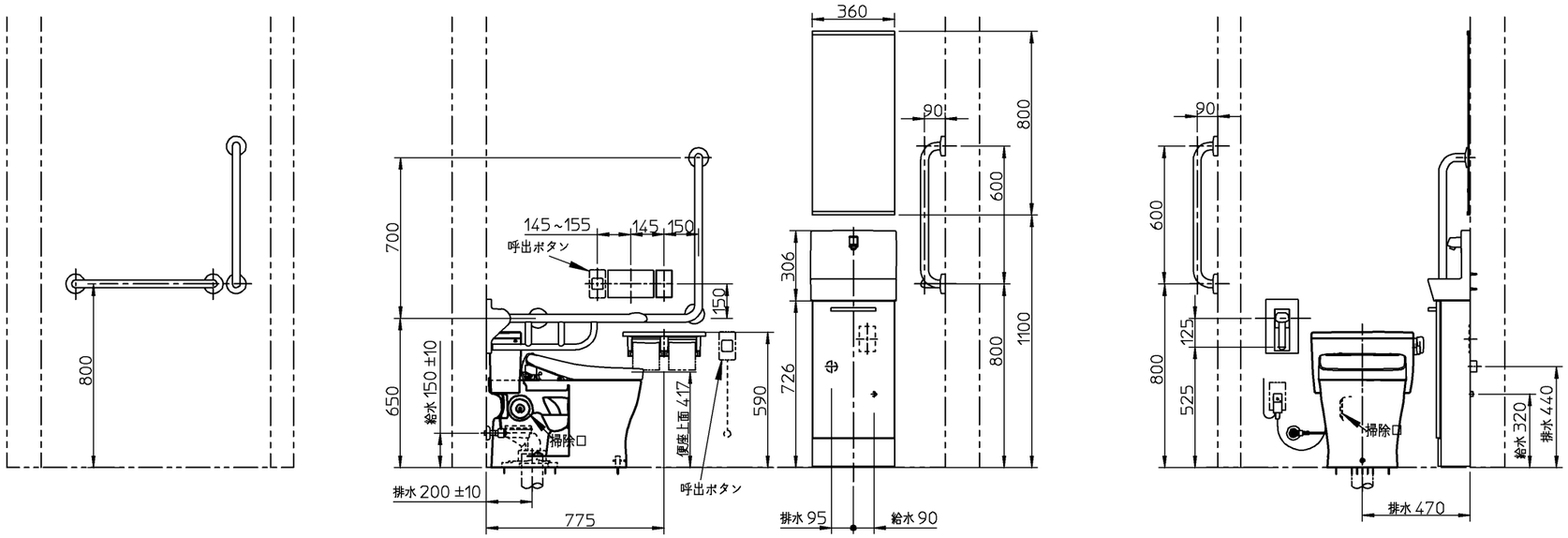

※手洗器は、住宅向けとして開発されています。
病院や高齢者施設の居室スペース以外への設置や、直接水をかけての清掃などは保証対象外です。事前に設置場所や管理方法などをご確認ください。

※当図面は施工用図面ではありません。プランニングの際にご利用ください。
※当図面に掲載の商品は、2021年8月現在の商品です。
また、最新の品番・仕様については、当社営業センターにご確認ください。
※呼出ボタンの設置位置は、幅70mmの製品を想定した場合の寸法です。
※図枠の流用、図面の加工、明細の編集に関して一切責任を負いません。

※：商品（図面）は、諸般の事情により、予告なく改良、仕様変更などを行う場合があります。

TOTO		単位 mm	名称 フラッシュタンク式便器
製図 澁田	検図 杉原	日付 21-04-19	尺度 1：25
備考 <SR-2-1>高齢者施設トイレプラン2 手すり・つえ使用者対象プラン 1000×2000			品番
			図番 770029697=K001

H (1/1)