器具明細		
品番	品名	数
※1 UFS900JCS	掃除口付壁掛壁排水自動洗浄小便器	2
T112CU22	小便器用手すり	1
AB680E	ハイドロセラ・フロアPU(厚型)	3
※1:UFS900JCSの内訳		
US900JCS	掃除口付壁掛壁排水自動洗浄小便器	1
HP900	排水フランジ	1

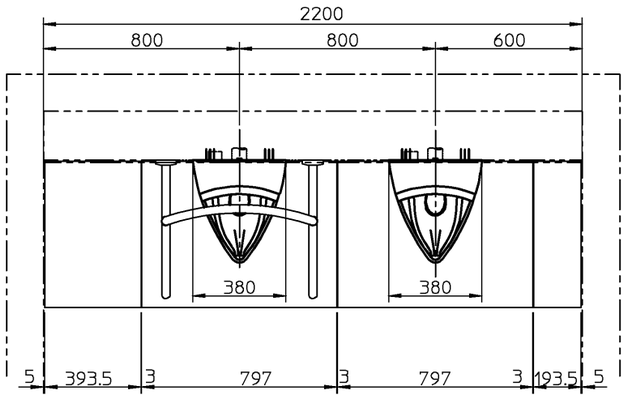

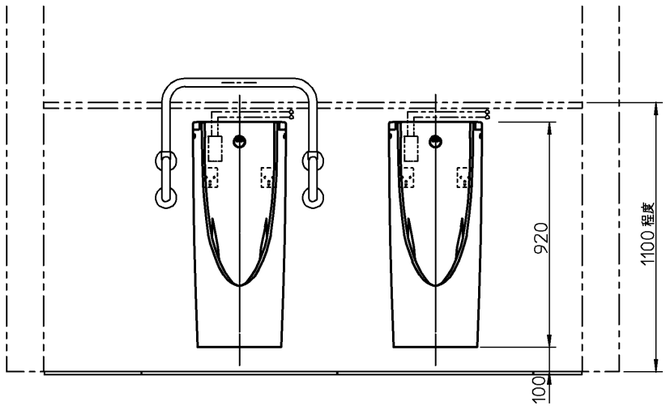

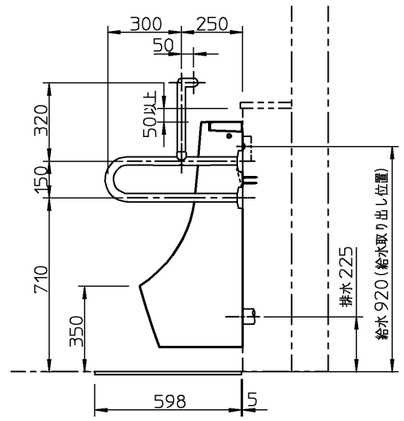

※:商品(図面)は、諸般の事情により、予告なく改良、仕様変更などを行う場合があります。

※当図面は施工用図面ではありません。プランニングの際にご利用ください。
※当図面に掲載の商品は、2021年8月現在の商品です。
　また、最新の品番・仕様については、当社営業センターにご確認ください。
※図枠の流用、図面の加工、明細の編集に関して一切責任を負いません。

TOTO		単位 mm	名称 掃除口付壁掛壁排水自動洗浄小便器
製図 澁田	検図 杉原	日付 21-04-19	尺度 1:25
備考 <HU-1>病院トイレ小便器プラン			品番
			図番 770029694=K001