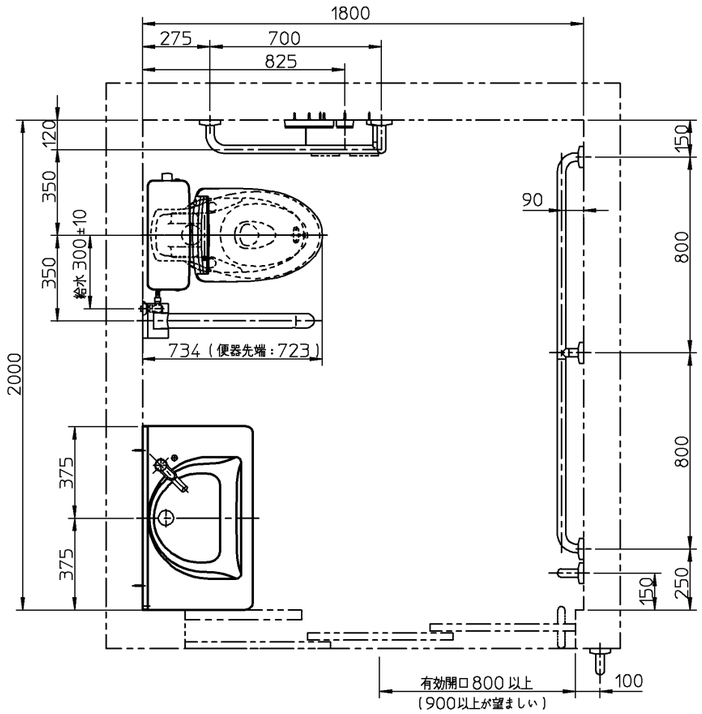

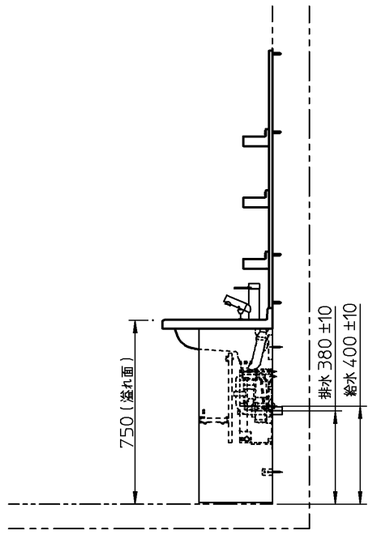

マーブライトカウンター側面図

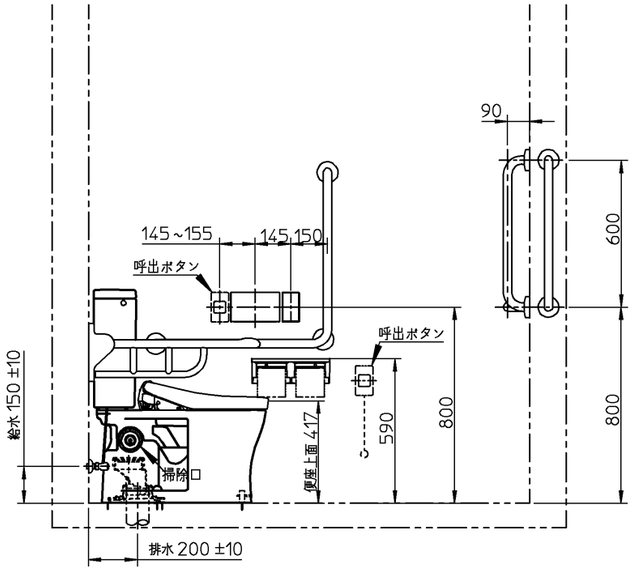

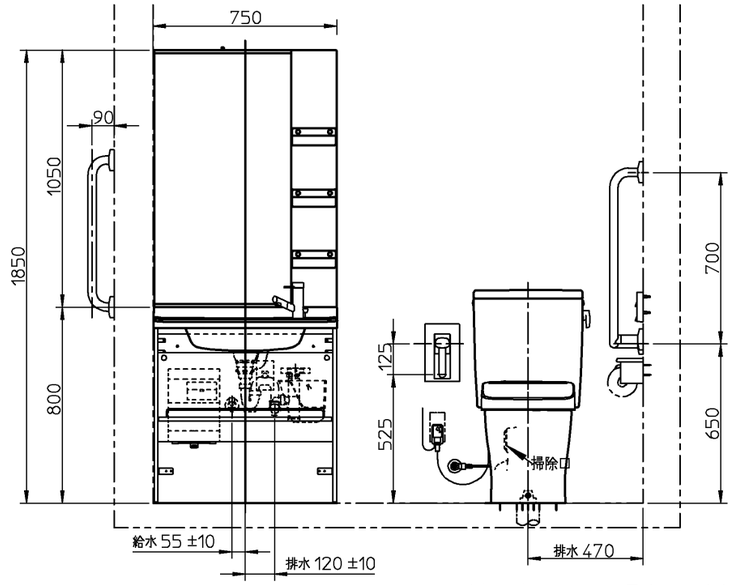

器具明細		
品番	品名	数
＜大便器まわり＞		
※1 CS597BLCS	掃除口付床置床排水大便器	1
SH596BAYR	密結タンク	1
TCF5840AUS V80	ウォシュレットアプリコットP AP2AK	1
T112CL10	L型手すり	1
EWC730	はね上げ手すり	1
YH702	棚付二連紙巻器	1
＜マーブライトカウンター＞		
MVSB075JA	自立歩行者向け洗面セット	1
MMS075G	収納付き一面鏡	1
＜アクセサリー・その他＞		
T112C6	I型手すり	2
※2 ｲｰｼﾞｰｵｰﾀﾞｰ対応	I型手すり（1600サイズ）	1

※1：CS597BLCSの内訳

CS497BLCD	掃除口付床置床排水大便器	1
HP597	床排水ソケット	1

※1：75／100鉛管接続の場合

T90SW75	床排水ソケット（75mm）	1
T90SW100	床排水ソケット（100mm）	1

※：商品（図面）は、諸般の事情により、予告なく改良、仕様変更などを行う場合があります。

※当図面は施工用図面ではありません。プランニングの際にご利用ください。
※当図面に掲載の商品は、2021年4月現在の商品です。
　また、最新の品番・仕様については、当社営業センターにご確認ください。
※呼出ボタンの設置位置は、幅70mmの製品を想定した場合の寸法です。
※2　イージーオーダーにてご注文ください。
※図枠の流用、図面の加工、明細の編集に関して一切責任を負いません。

TOTO			単位 mm	名称 パブリックコンパクト便器・タンク式
製図 澁田	検図 杉原	日付 20-09-24	尺度 1：25	
備考 ＜SR−3−3＞高齢者施設トイレプラン3 手すり・つえ歩行者対象（トイレ・洗面一体）プラン 2000×1800				品番
				図番 770027689=K001

H (1/1)