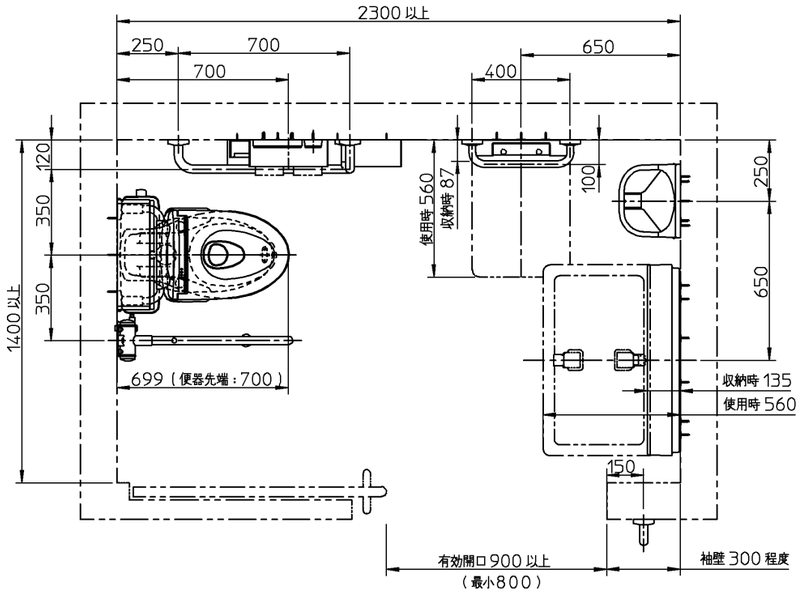

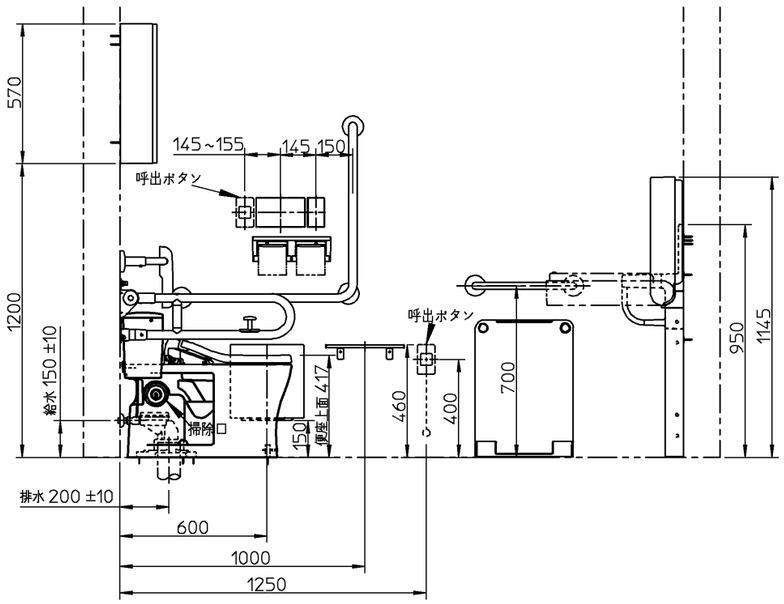

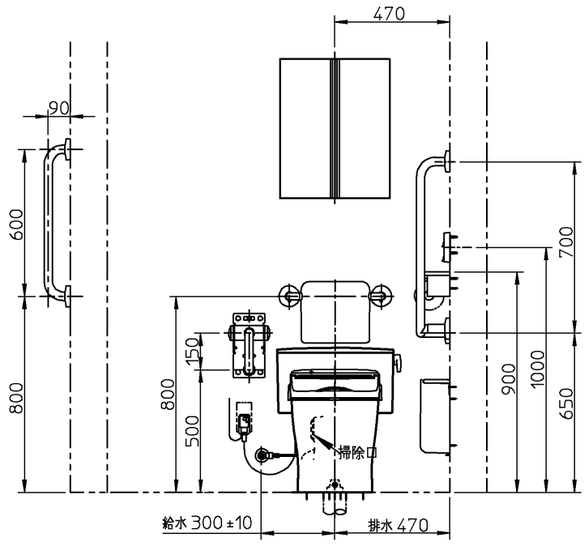

器具明細		
品番	品名	数
<大便器まわり>		
※1 CFS497BLC	便器一式（掃除口あり）	1
TCF5840AUPR	ウォシュレットアプリコットP AP2AK	1
T112CL10	手すり	1
T112HK7R	可動式手すり	1
EWC383CR	背もたれ（ソフトタイプ）	1
YH702	棚付二連紙巻器	1
YKB104	チャームボックス	1
YKH402R	棚	1
YSL52R	小物入れキャビネット	1
<その他>		
YKA41	フィッティングボード	1
YYB10	幼児用手すり	1
YKA25R	ベビーシート	1
YKA15R	ベビーチェア	1
T112C6	手すり	1
※1：CFS497BLCの内訳		
CS497BLCD	防露便器（掃除口あり）	1
SP496BAY	タンク・金具一式	1
HP497	床排水ソケット	1
※1：75/100鉛管接続の場合		
T90SW75	排水ソケット（75mm）	1
T90SW100	排水ソケット（100mm）	1

※：商品（図面）は、諸般の事情により、予告なく改良、仕様変更などを行う場合があります。

※当図面は施工用図面ではありません。プランニングの際にご利用ください。
※当図面に掲載の商品は、2019年4月現在の商品です。
　また、最新の品番・仕様については、当社営業センターにご確認ください。
※呼出ボタンの設置位置は、幅70mmの製品を想定した場合の寸法です。

TOTO		単位 mm	名称 フラッシュタンク式便器
製図 澁田	検図 杉原	日付 18-12-11	尺度 1：25
備考 <HR−9−3>病院トイレプラン9 子供連れ・多機能プラン 1400×2300			品番
			図番 770020865=K001

H (1/1)