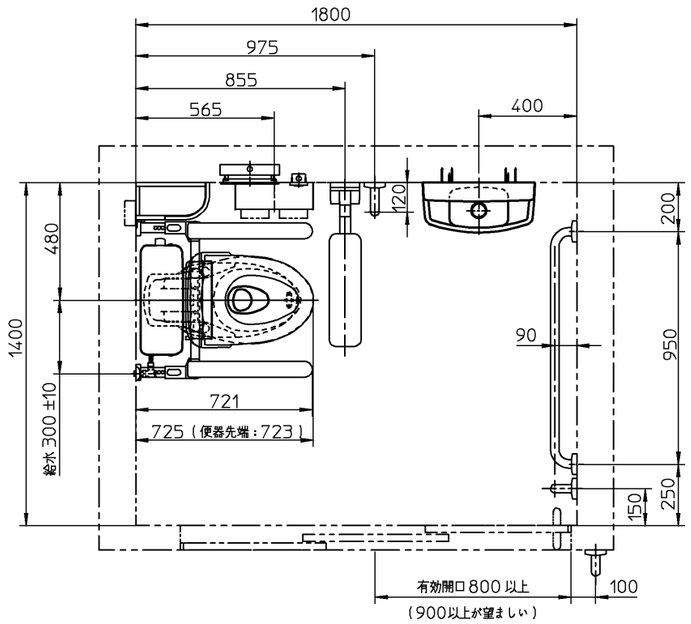

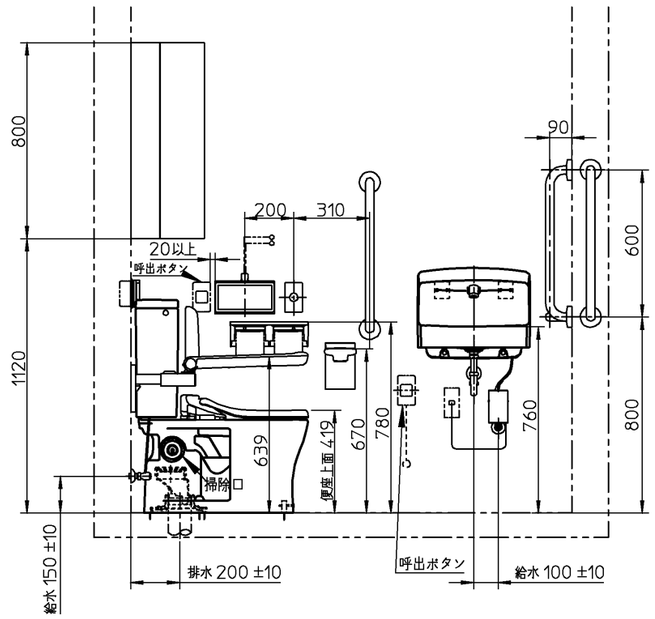

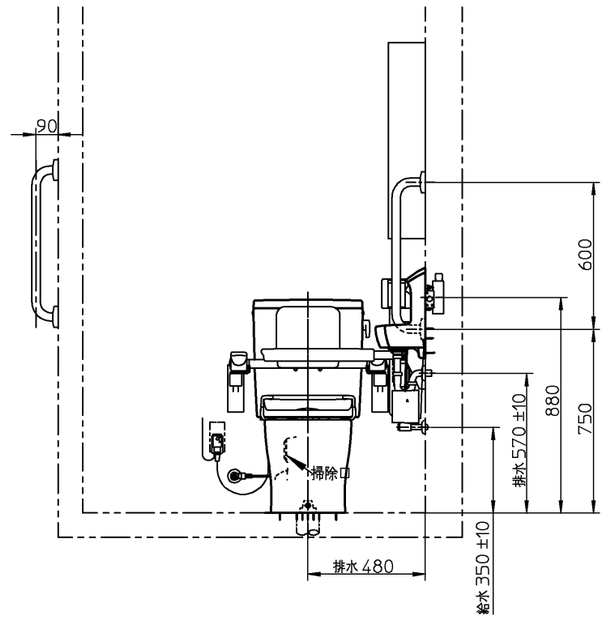

器具明細		
品番	品名	数
＜大便器まわり＞		
※1 CS597BLCS	防露便器（掃除口あり）	1
SH596BAYR	タンク・金具一式（ふた固定式）	1
HE35J	リモコン便器洗浄ユニット	1
HM10J	湿式・乾式　タイル壁用部材	1
THE24	スイッチボックス	1
TCF4721 V81R	ウォシュレットアプリコットF2	1
TCA88	ボックス組品	1
EWCS720AR	前方ボード（はね上げタイプ／L型手すりセット）	1
EWCS771R	トイレ用手すり（はね上げタイプ・背もたれ付）	1
YH702	棚付二連紙巻器	1
＜手洗器まわり＞		
※2 LSE870AP	手洗器・自動水栓一式	1
＜アクセサリー・その他＞		
T112C6	手すり	2
UGW301S	収納キャビネット	1
※3 イージーオーダー対応	手すり（L型・950サイズ）	1

※1：CS597BLCSの内訳

CS497BLCD	防露便器（掃除口あり）	1
HP597	排水ソケット	1
※1：75／100鉛管接続の場合		
T90SW75	排水ソケット（75mm）	1
T90SW100	排水ソケット（100mm）	1
※2：LSE870APの内訳		
L870A	手洗器	1
TEL870APR	自動水栓一式	1

※：商品（図面）は、諸般の事情により、予告なく改良、仕様変更などを行う場合があります。

※当図面は施工用図面ではありません。プランニングの際にご利用ください。
※当図面に掲載の商品は、2016年9月現在の商品です。
　また、最新の品番・仕様については、当社営業センターにご確認ください。
※3　イージーオーダーにてご注文ください。

TOTO		単位 mm	名称
製図 澁田	検図 杉原	日付 16-03-23	尺度 1：25	パブリックコンパクト便器・タンク式
備考 ＜病院・高齢者施設水まわりブック＞ 車いす使用者対象（コンパクト）プラン 1400×1800（ロータンク式）			品番
			図番 770008072=K001

M (1/1)