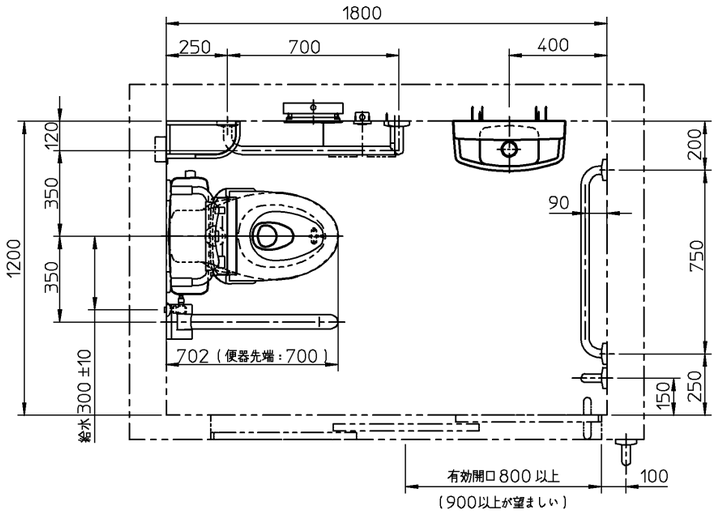

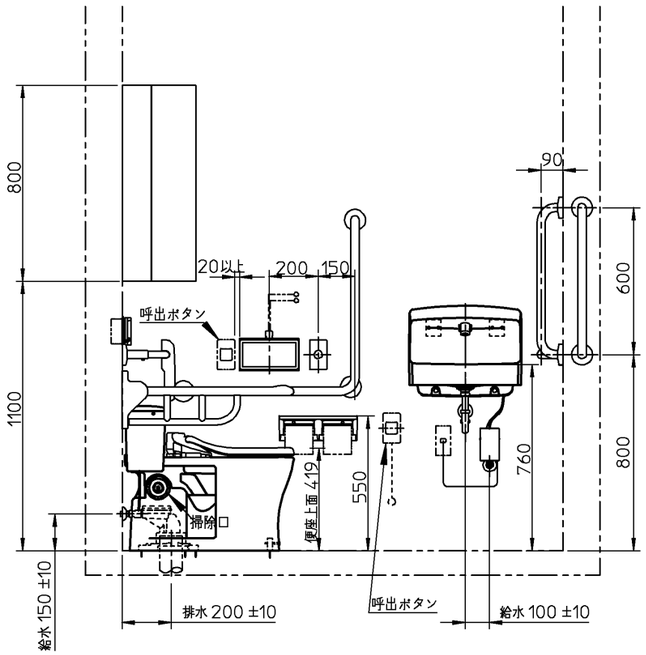

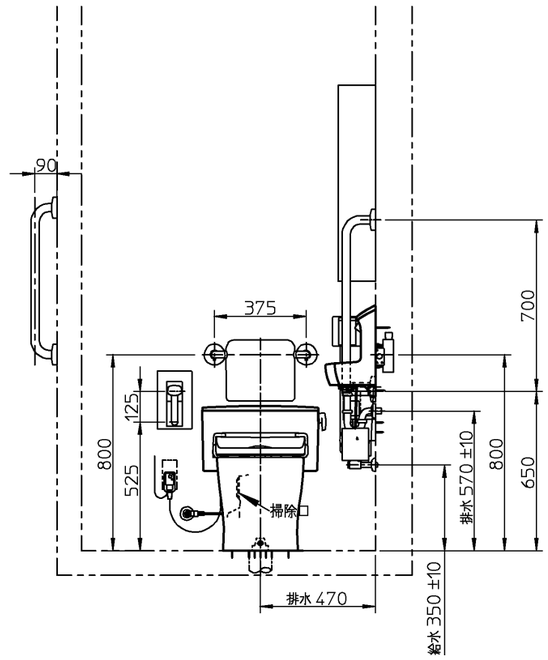

器具明細		
品番	品名	
＜大便器まわり＞		
※1 CFS497BLC	便器一式（掃除口あり）	1
HE35J	リモコン便器洗浄ユニット	1
HM10J	湿式・乾式　タイル壁用部材	1
THE24	スイッチボックス	1
TCF4721 V81R	ウォシュレットアプリコットF2	1
TCA88	ボックス組品	1
T112CL10	手すり	1
EWC730	はね上げ手すり	1
EWC383CR	背もたれ（ソフトタイプ）	1
YH702	棚付二連紙巻器	1
＜手洗器まわり＞		
※2 LSE870AP	手洗器・自動水栓一式	1
＜アクセサリー・その他＞		
T112C6	手すり	2
UGW301S	収納キャビネット	1
※3 ｲｰｼﾞｰｵｰﾀﾞｰ対応	手すり（L型・750サイズ）	1

※1：CFS497BLCの内訳

CS497BLCD	防露便器（掃除口あり）	1
SP496BAY	タンク・金具一式	1
HP497	排水ソケット	1
※1：75／100鉛管接続の場合		
T90SW75	排水ソケット（75mm）	1
T90SW100	排水ソケット（100mm）	1
※2：LSE870APの内訳		
L870A	手洗器	1
TEL870APR	自動水栓一式	1

※：商品（図面）は、諸般の事情により、予告なく改良、仕様変更などを行う場合があります。

※当図面は施工用図面ではありません。プランニングの際にご利用ください。
※当図面に掲載の商品は、2016年9月現在の商品です。
　また、最新の品番・仕様については、当社営業センターにご確認ください。
※3　イージーオーダーにてご注文ください。

TOTO		単位 mm	名称 フラッシュタンク式便器
製図 澁田	検図 杉原	日付 16-03-01	尺度 1：25
備考 ＜病院・高齢者施設水まわりブック＞ 車いす使用者（一部介助）対象プラン 1200×1800 （スタンダード2）			品番
			図番 770008066=K001

H (1/1)