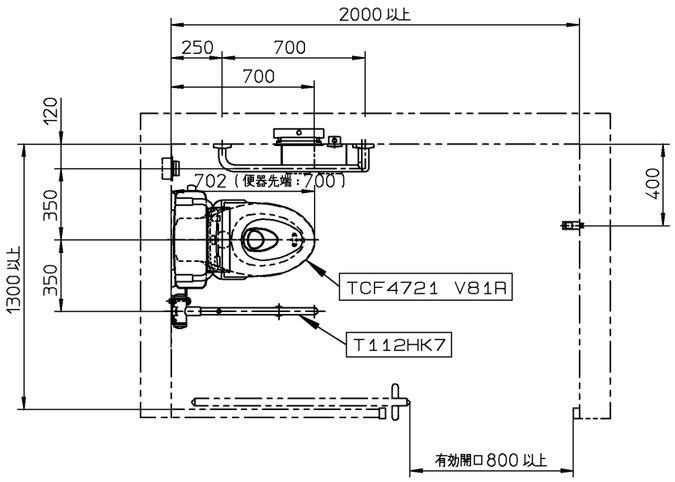

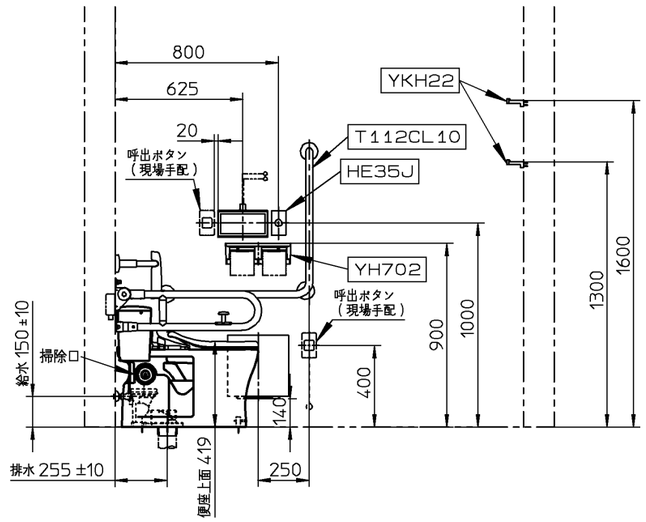

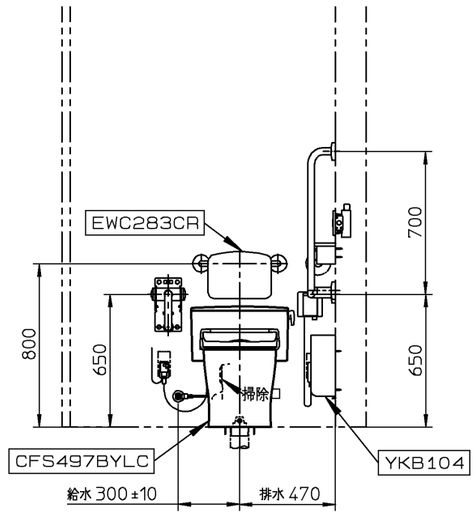

器具明細		
品番	品名	数
＜大便器まわり＞		
※1 CFS497BYLC	便器一式（掃除口あり）	1
※2 HP430-7	床フランジ（75mm塩ビ管）	1
HE35J	リモコン便器洗浄ユニット	1
HM10J	湿式・乾式　タイル壁用部材	1
THE24	スイッチボックス	1
TCF4721 V81R	ウォシュレットアプリコットF2	1
TCA88	ボックス組品	1
T112HK7	可動式手すり	1
T112CL10	手すり	1
EWC283CR	背もたれ（ハードタイプ）	1
YH702	棚付二連紙巻器	1
YKB104	チャームボックス	1
＜アクセサリー　その他＞		
YKH22	フック	2

※1：CFS497BYLCの内訳

CS497BLCD	防露便器（掃除口あり）	1
SP496BAY	タンク・金具一式（ふた固定式）	1
HP497Y	排水ソケット	1

※2：100塩ビ管／75鉛管／100鉛管接続の場合

HP430-1	床フランジ（100mm塩ビ管）	1
T53WR75	床フランジ（75mm鉛管）	1
T53WR100	床フランジ（100mm鉛管）	1

※：商品（図面）は、諸般の事情により、予告なく改良、仕様変更などを行う場合があります。

※この図面は施工用図面ではありません。プランニングの際にご利用ください。
※当プランの関連情報は、「バリアフリーブック／パブリックトイレ編」をご参照ください。
※当図面に掲載の商品は、2016年9月現在のものです。
また、最新の品番・仕様については、当社営業センターにご確認ください。
※各商品の詳細につきましては、上記品番の商品図をご確認ください。

※手すりは、トイレの使用環境や利用対象者などに合わせてお選びいただけるように、3タイプの品揃えがありますので、諸条件を考慮の上適切なものをお選びください。
詳細は、「手すりカタログ（カタログNo．400）」をご参照ください。

TOTO		単位 mm	名称 フラッシュタンク式便器
製図 岡本	検図 杉原	日付 16-06-09	尺度 1：30
備考 ＜D-4（P）＞ 一般トイレ 車いす使用者配慮プラン			品番
			図番 770008209=K001

M（1/1）