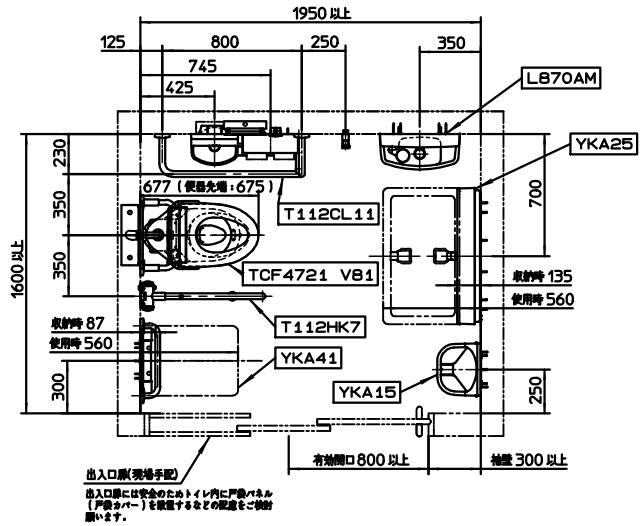

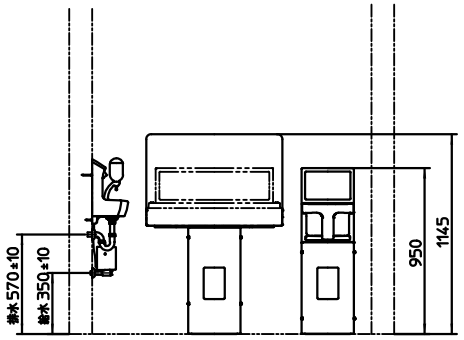

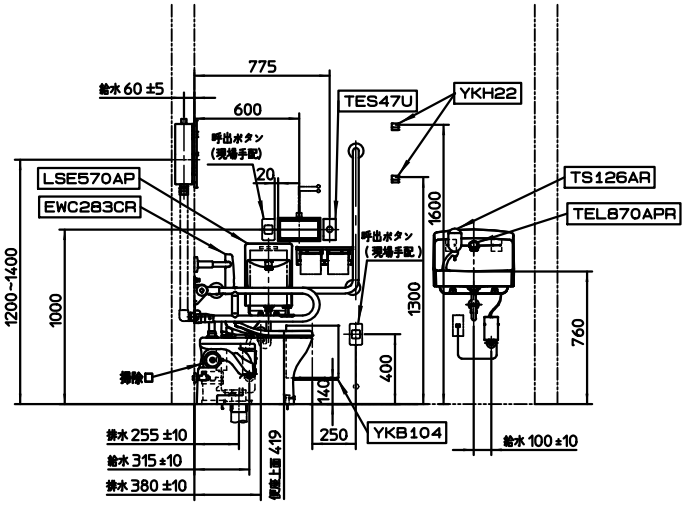

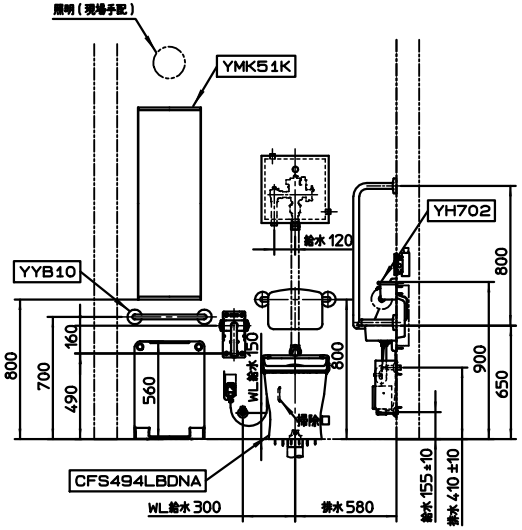

※4：LSE570APの内訳

L570A	手洗器	1
TEL570APR	自動水栓一式	1
HK593	木枠	1

器具明細		
品番	品名	数
<大便器まわり>		
※1 CFS494LBDNA	便器一式（掃除口あり）	1
TS40L	洗浄管	1
※2 T1122	配管用アダプター	1
※2 TH500-32	配管用アダプター	1
T82CR32	スパッド	1
※3 HP430-7	床フランジ（75mm塩ビ管）	1
TES47U	タッチスイッチ	1
THE24	スイッチボックス	1
TCF4721 V81	ウォシュレットアプリコットF2	1
TCA88	ボックス組品	1
TH484 V3	専用止水栓	1
※4 LSE570AP	手洗器・自動水栓一式	1
T112HK7	可動式手すり	1
T112CL11	手すり	1
EWC283CR	背もたれ（ハードタイプ）	1
YH702	棚付二連紙巻器	1
YKB104	チャームボックス	1
<手洗器まわり>		
L870AM	手洗器	1
TEL870APR	自動水栓一式	1
TS126AR	水石けん入れ	1
<アクセサリー　その他>		
YKA25	ベビーシート	1
YKA15	ベビーチェア	1
YKA41　12月発売予定	フィッティングボード	1
YYB10	幼児用手すり	1
YMK51K	化粧鏡	1
YKH22	フック	2

※1：CFS494LBDNAの内訳

CS494LJ	便器	1
TEV35U	自動フラッシュバルブ	1
※2：塩ビ管使用の場合		
T1122P	配管用アダプター	1
TH500P32	配管用アダプター	1
※3：100塩ビ管/75鉛管/100鉛管接続の場合		
HP430-1	床フランジ（100mm塩ビ管）	1
T53WR75	床フランジ（75mm鉛管）	1
T53WR100	床フランジ（100mm鉛管）	1

※：商品（図面）は、諸般の事情により、予告なく改良、仕様変更などを行う場合があります。

TOTO		単位 mm	名称 掃除口付腰掛式ツイントルネード便器
製図 岡本	検図 杉原	日付 15-08-04	尺度 1:30
備考 パブリックコンパクト便器・フラッシュバルブ式 2015年<B-3sFV> 多機能トイレ 乳幼児連れ配慮プラン（コンパクトタイプ）			品番
			図番

※この図面は施工用図面ではありません。プランニングの際にご利用ください。
※当プランの関連情報は、「バリアフリーブック/パブリックトイレ編」をご参照ください。
※当図面に掲載の商品は、2015年9月現在のものです。
また、最新の品番・仕様については、当社営業センターにご確認ください。
※各商品の詳細につきましては、上記品番の商品図をご確認ください。

※手すりは、トイレの使用環境や利用対象者などに合わせてお選びいただけるように、3タイプの品揃えがありますので、諸条件を考慮の上適切なものをお選びください。
詳細は、「手すりカタログ（カタログNo. 400）」をご参照ください。

M (1/1)