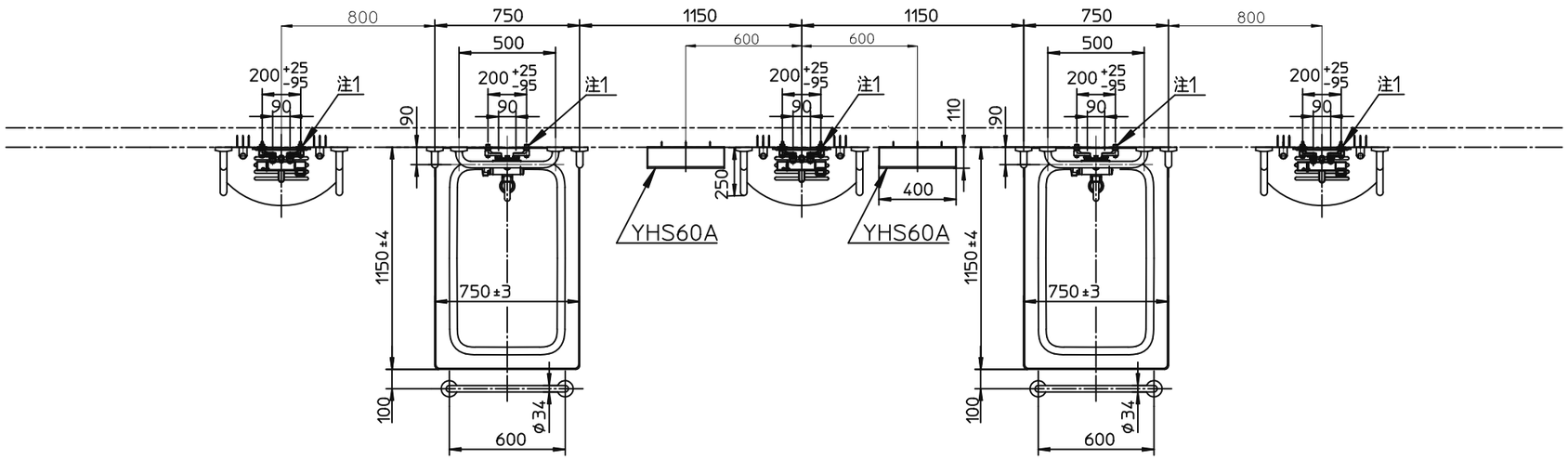

器具明細		
品番	品名	数
PYS1114C	浴槽	2
TMF47ARR	バス水栓	2
ｲｰｼﾞｰｵｰﾀﾞｰ対応	手すり	2
T112C8	手すり	4
T112C5	手すり	2
TMGG40SEW	シャワー金具	3
EWB650B	洗面器置台	3
YM3045FA	化粧鏡	3
T112CD6	手すり	6
THYC47	シャワーハンガー	6
YHS60A	化粧棚	2
EWB622SR	浴室排水ユニット	3

注1：ねじサイズ PJ1/2(JIS B 2061)
注2：トラップへ
注3：ねじサイズ PJ 1 1/2(JIS B 2061)
注4：ホースの長さ1.6m
注5：※印の寸法は給水、給湯の心々が200の場合です。
注6：シャワーヘッドの平面図は作図していません。
注7：腰掛け用手すりは、イージーオーダーにてご注文ください。

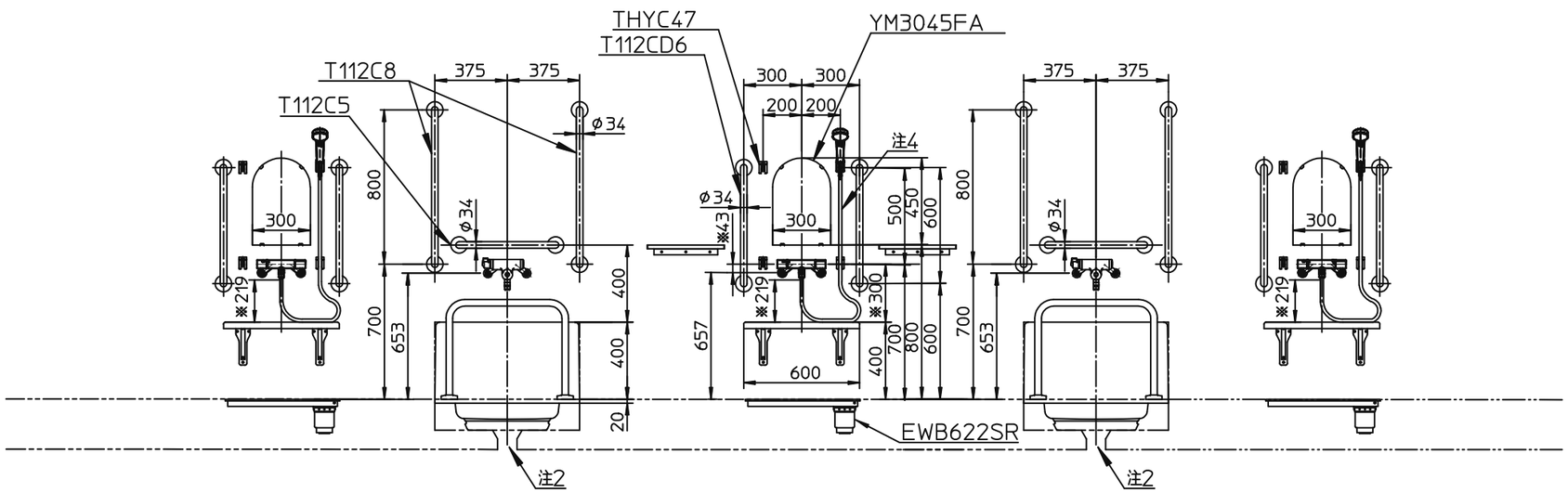

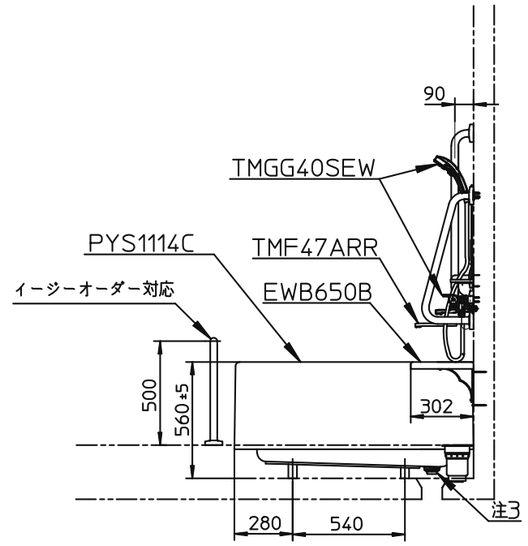

※この図面は、施工用図面ではありません。プランニングの際にご利用ください。
※当プランの関連情報は「病院・高齢者施設水まわりブック」をご参照ください。
また、商品ご購入の際は必ず「おすすめ商品」ページをご確認ください。
※当図面に掲載の商品は、2014年 9月現在のものです。
また、最新の品番・仕様につきましては、当社営業センターにご確認ください。
※化粧棚 YHS60A に石けんを直接長時間置かないでください。
商品が劣化する恐れがあります。

プラン6 車いす使用者（在来3方向介助）プラン

TOTO			単位 mm	名称 福祉施設用個別浴槽（4方半エプロン付、すべり止めマット付）
製図 榎園	検図 中島 酒井	日付 14-05-07	尺度 1:30	品番
備考 ＜病院・高齢者施設水まわりブック＞ 在来3方向介助プラン				図番 UD-K004-kai