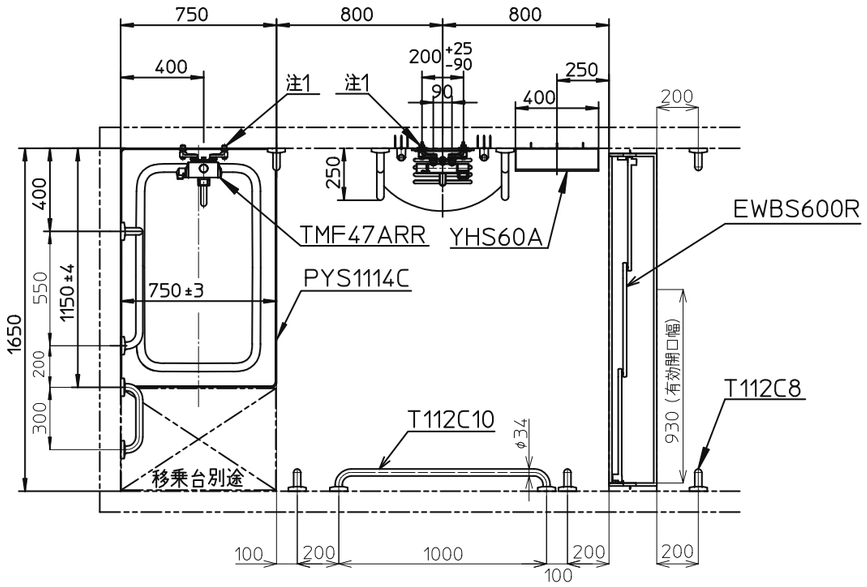

器具明細		
品番	品名	数
PYS1114C	浴槽	1
TMF47ARR	バス水栓	1
TMGG40SEW	シャワー金具	1
THYC47	シャワーハンガー	2
EWB650B	洗面器置台	1
ｲｰｼﾞｰｵｰﾀﾞｰ対応	手すり	1
T112C10	手すり	1
T112C3	手すり	1
T112CD6	手すり	2
T112C8	手すり	5
YHS60A	化粧棚	1
YM3045FA	化粧鏡	1
EWBS600R	3枚引戸	1
EWB622SR	浴室排水ユニット	1

注1：ねじサイズ PJ 1 1/2(JIS B 2061)
注2：トラップへ
注3：ねじサイズ PJ1/2(JIS B 2061)
注4：ホースの長さ1.6m
注5：※印の寸法は給水、給湯の心々が200の場合です。
注6：シャワーヘッドの平面図は作図していません。
注7：L型手すりはイージーオーダーにてご注文ください。

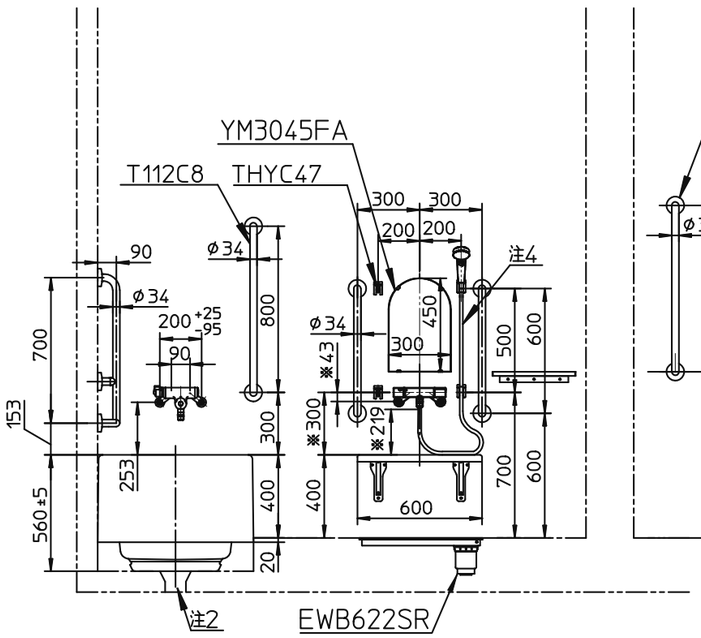

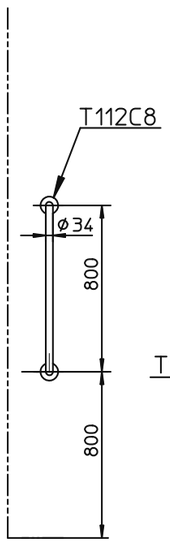

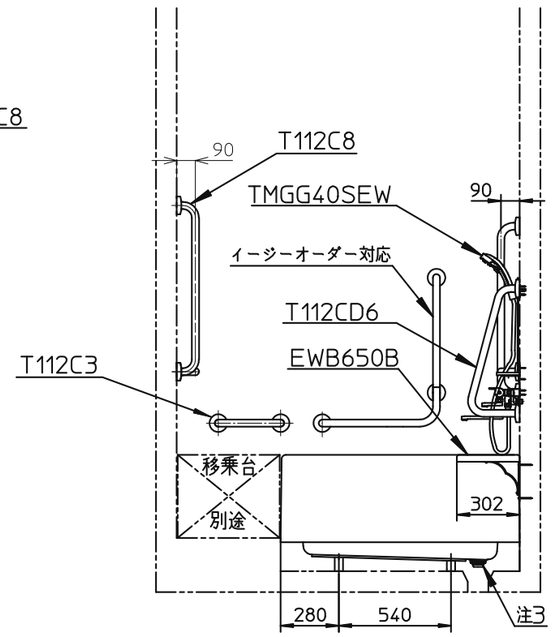

プラン4　車いす使用者（在来2方向介助）プラン

※この図面は、施工用図面ではありません。プランニングの際にご利用ください。
※当プランの関連情報は「病院・高齢者施設水まわりブック」をご参照ください。
また、商品ご購入の際は必ず「おすすめ商品」ページをご確認ください。
※当図面に掲載の商品は、2014年 9月現在のものです。
また、最新の品番・仕様につきましては、当社営業センターにご確認ください。
※化粧棚 YHS60A に石けんを直接長時間置かないでください。
商品が劣化するおそれがあります。

TOTO		単位 mm	名称
製図 榎園	検図 中島 酒井	日付 14-05-07	尺度 1:30	福祉施設用個別浴槽（4方半エプロン付、すべり止めマット付）
備考 ＜病院・高齢者施設水まわりブック＞ 在来2方向介助プラン			品番
			図番 UD-K003-kai