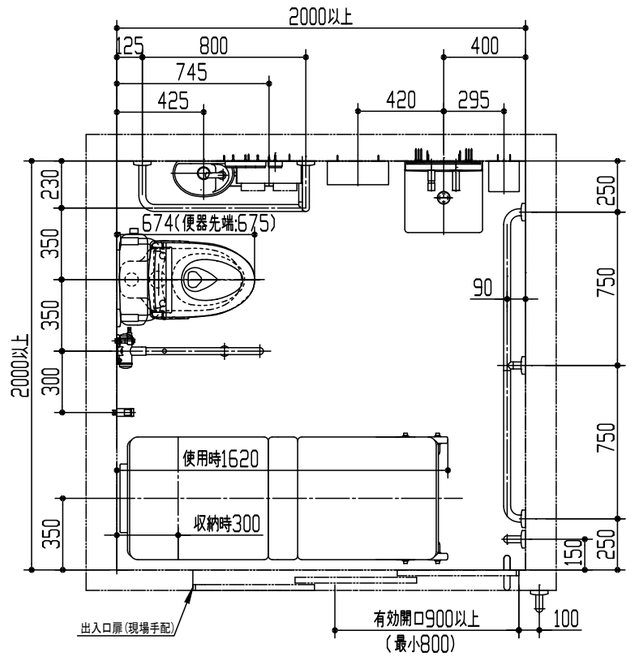

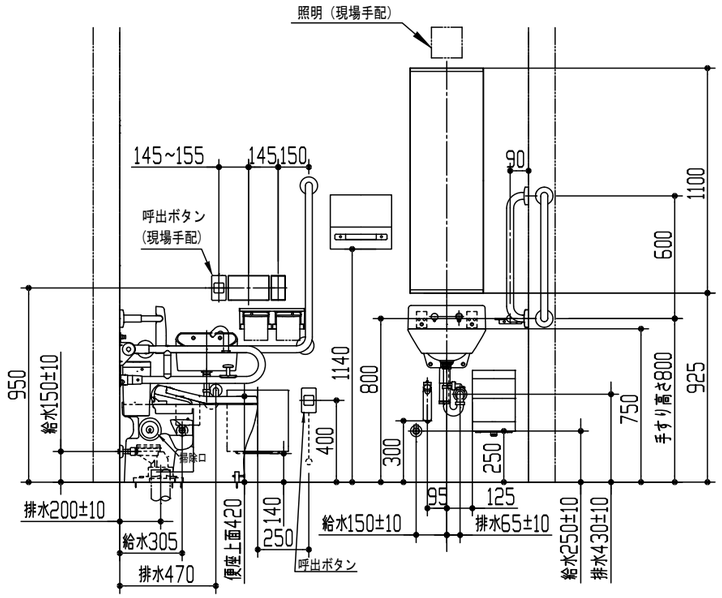

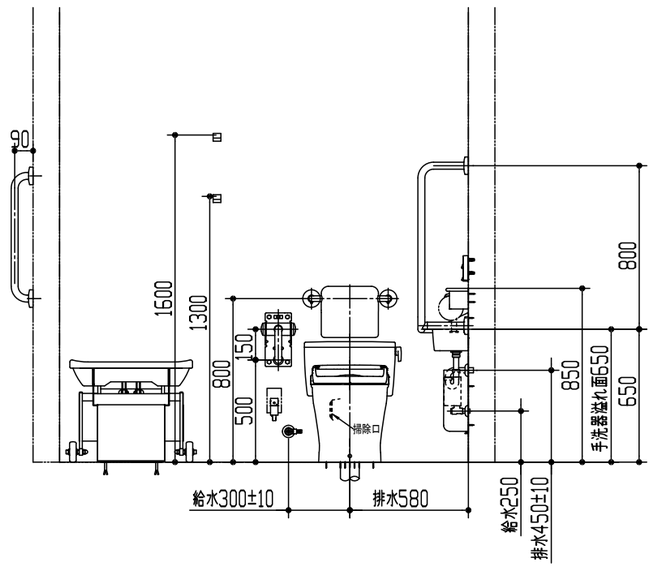

器具明細		
品番	品名	数
<大便器まわり>		
CFS498BLC	掃除口付床置床排水大便器	1
TCF5841AUP	ウォシュレットアプリコットPAP2AK	1
LSE90AAPR	壁掛手洗器セット一式	1
T112HK7R	はね上げ手すり	1
T112CL11	L型手すり	1
EWC383CR	背もたれ	1
YH702	棚付二連紙巻器	1
YKB104	チャームボックス	1
<洗面器まわり>		
LSG125AAR	壁掛ハイバック洗面器セット一式	1
RHE436-50	連結管(L=500)	1
RHE710R	膨張水処理ユニット	1
TL347CU	アングル形止水栓	1
YMK51K	化粧鏡	1
YKT300MN	ペーパータオルホルダー	1
YKH50A	化粧棚	1
<アクセサリー・その他>		
YKH22	フック	2
T112C6	I型手すり	2
※1 イージーオーダー対応	I型手すり(1500サイズ)	1
EWC500RS	折りたたみシート	1

※:商品仕様・施工および建築条件などの詳細は、商品図面、施工説明書、刊行物などを確認してください。
※:商品(図面)は、諸般の事情により、予告なく改良、仕様変更などを行う場合があります。

※当図面は施工用図面ではありません。プランニングの際にご利用ください。
※当図面に掲載の商品は、2023年7月現在の商品です。
　また、最新の品番・仕様については、当社営業センターにご確認ください。
※呼出ボタンの設置位置は、幅70mmの製品を想定した場合の寸法です。
※1 イージーオーダーにてご注文ください。
※図枠の流用、図面の加工、明細の編集に関して一切責任を負いません。

TOTO			単位 mm	現場番号
製図 澁田	検図 関	日付 23-02-21	尺度 1:30	見積番号
備考 <SR-8-1>高齢者施設トイレプラン8 車いす使用者(大型ベッド使用者配慮)プラン 2000×2000				図番 7720230203520