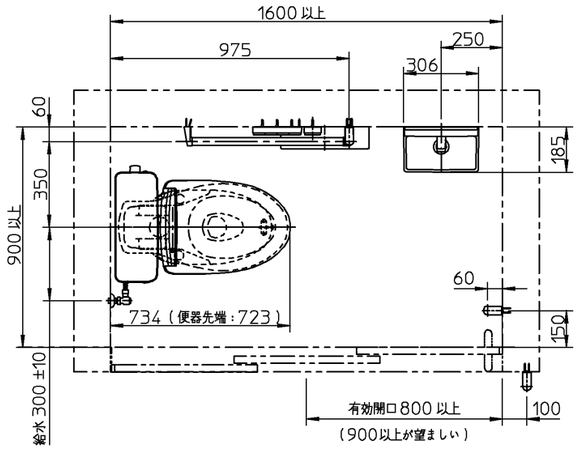

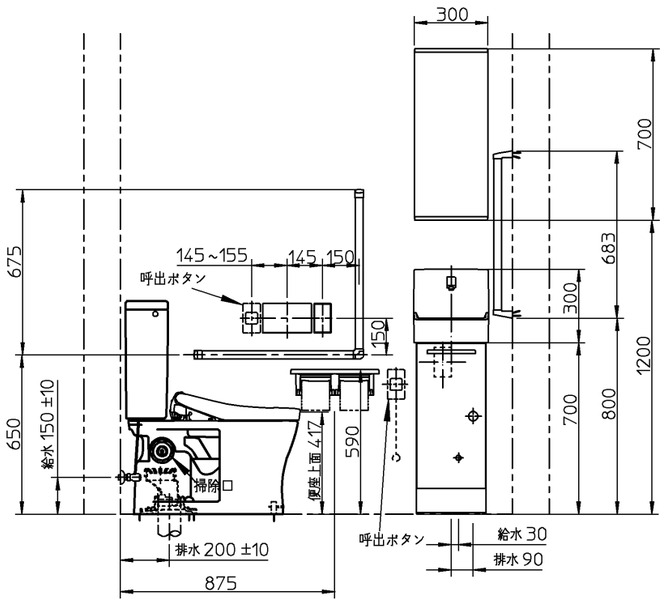

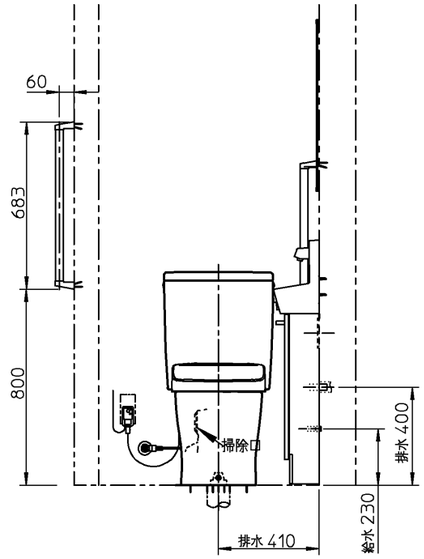

器具明細		
品番	品名	数
※1 CS597BLCS	掃除口付床置床排水大便器	1
SH596BAYR	密結タンク	1
TCF5840AUR V80	ウォシュレットアプリコットP AP2AK	1
YHB601LA	天然木手すり（L型）	1
YHB601A	天然木手すり（I型）	2
UGA485A	棚付二連紙巻器	1
ULD11R2FXDN22NNC	スリムタイプC	1

※1：CS597BLCSの内訳

CS497BLCD	掃除口付床置床排水大便器	1
HP597	床排水ソケット	1

※1：75／100鉛管接続の場合

T90SW75	床排水ソケット（75mm）	1
T90SW100	床排水ソケット（100mm）	1

※天然木手すりは、住宅向け手すりとして開発されています。
病院や高齢者施設の居室スペース以外への設置や、直接水をかけての清掃などは
保証対象外です。事前に設置場所や管理方法などをご確認ください。

※当図面は施工用図面ではありません。プランニングの際にご利用ください。
※当図面に掲載の商品は、2019年4月現在の商品です。
また、最新の品番・仕様については、当社営業センターにご確認ください。
※呼出ボタンの設置位置は、幅70mmの製品を想定した場合の寸法です。

※：商品（図面）は、諸般の事情により、予告なく改良、仕様変更などを行う場合があります。

TOTO			単位 mm	名称 パブリックコンパクト便器・タンク式
製図 澁田	検図 杉原	日付 18-12-11	尺度 1：25	品番
備考 <SR－1－2>高齢者施設トイレプラン1 自立歩行者対象プラン 900×1600				図番 770020866=K001