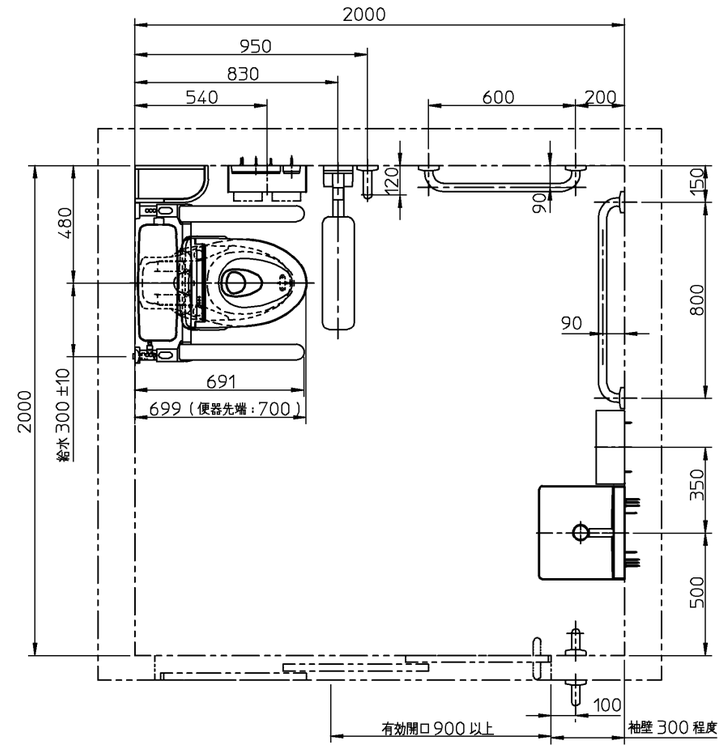

洗面器正面図

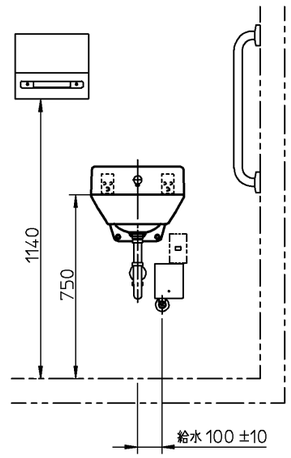

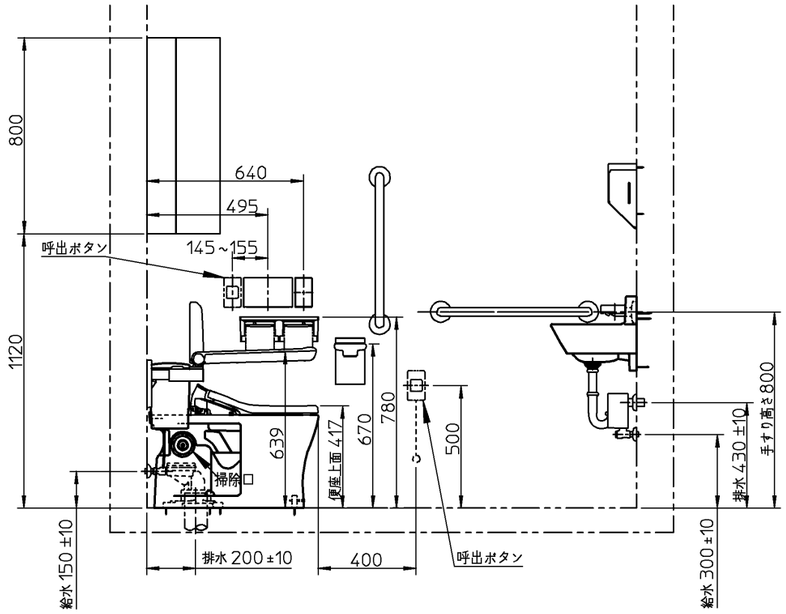

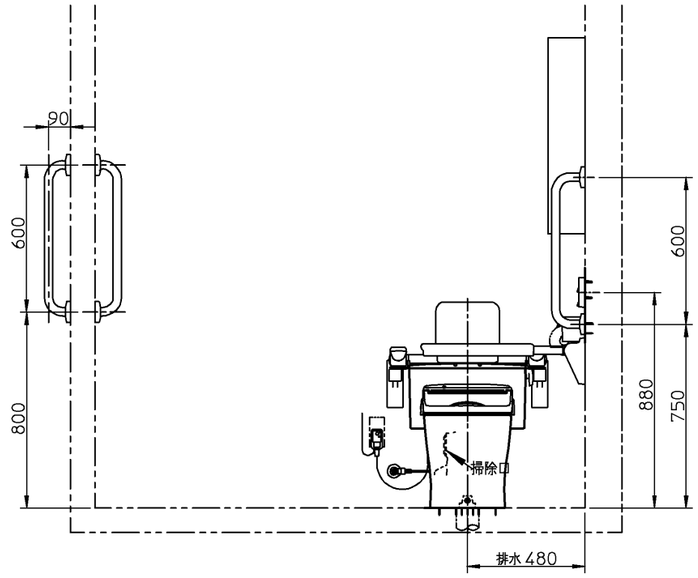

器具明細		
品番	品名	数
＜大便器まわり＞		
※1 CFS497BLC	便器一式（掃除口あり）	1
TCF5840AUPR	ウォシュレットアプリコットP AP2AK	1
EWCS720AR	前方ボード（はね上げタイプ/エ型手すりセット）	1
EWC783	トイレ用手すり（はね上げタイプ・背もたれ付）	1
YH702	棚付二連紙巻器	1
＜洗面器まわり＞		
※2 LSA125AN	壁掛ハイバック洗面器セット一式	1
YKT300MN	ペーパータオルホルダー	1
＜アクセサリー・その他＞		
T112C6	I型手すり	3
T112C8	I型手すり	1
UGW301S	収納キャビネット	1
※1：CFS497BLCの内訳		
CS497BLCD	防露便器（掃除口あり）	1
SP496BAY	タンク・金具一式（ふた固定式）	1
HP497	床排水ソケット	1
※1：75/100鉛管接続の場合（追加部材）		
T90SW75	床排水ソケット（75mm鉛管用）	1
T90SW100	床排水ソケット（100mm鉛管用）	1
※2：LSA125ANの内訳		
LS125D	壁掛ハイバック洗面器	1
TENA125A	壁付自動水栓	1
T6PM16	壁排水金具	1
TL125D	バックハンガー	1

※：商品（図面）は、諸般の事情により、予告なく改良、仕様変更などを行う場合があります。

※当図面は施工用図面ではありません。プランニングの際にご利用ください。
※当図面に掲載の商品は、2019年4月現在の商品です。
　また、最新の品番・仕様については、当社営業センターにご確認ください。
※呼出ボタンの設置位置は、幅70mmの製品を想定した場合の寸法です。

TOTO		単位 mm	名称 フラッシュタンク式便器
製図 澁田	検図 杉原	日付 18-12-06	尺度 1：25
備考 ＜HR−5−3＞病院トイレプラン5 車いす使用者・全介助（前方ボード付）プラン 前方ボード（はね上げタイプ）2000×2000			品番
			図番 770020862=K001

H (1/1)