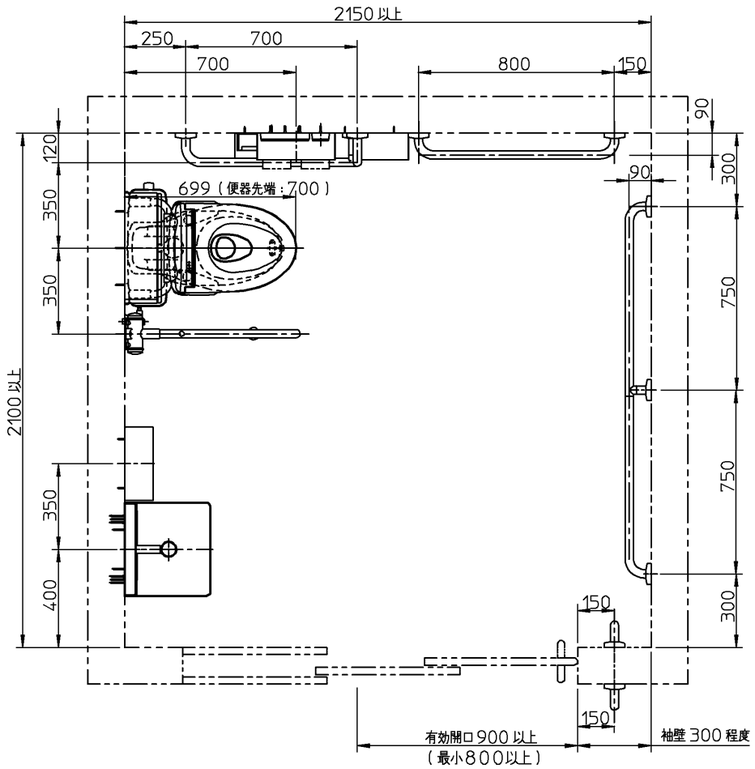

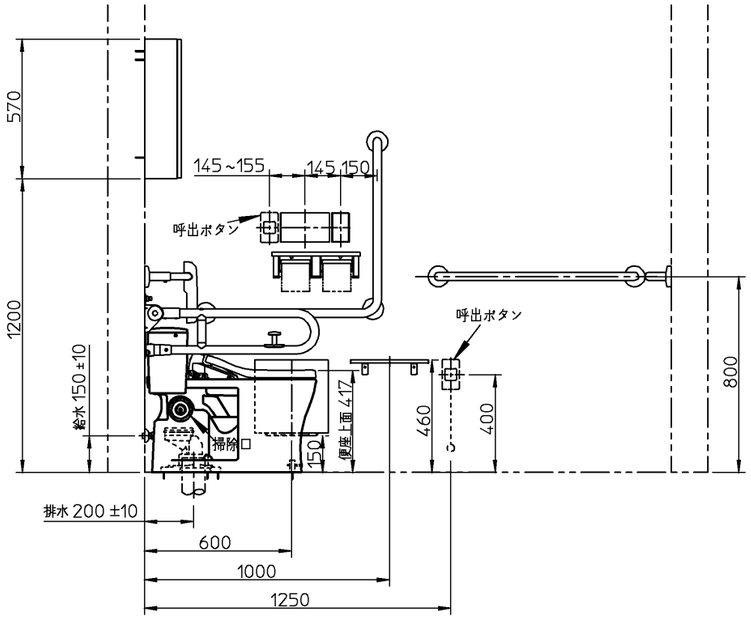

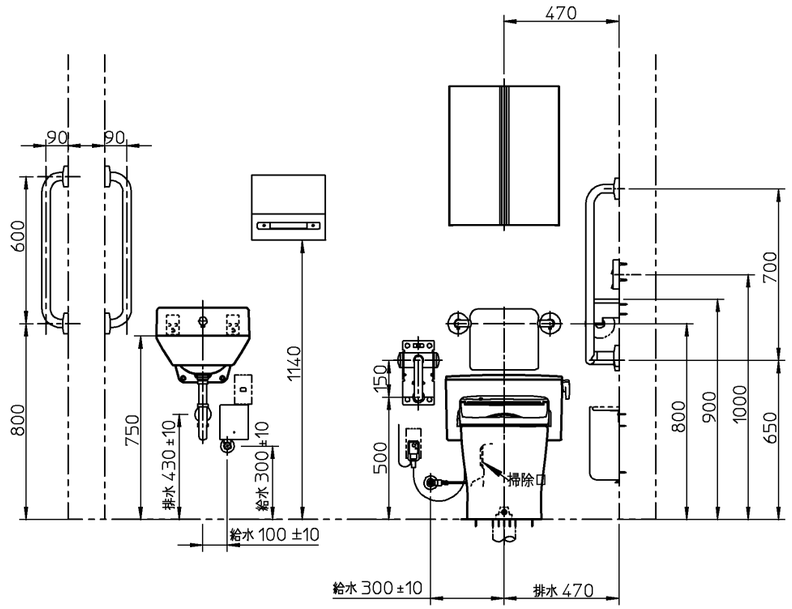

器具明細		
品番	品名	数
<大便器まわり>		
※1 CFS497BLC	便器一式（掃除口あり）	1
TCF5840AUPR	ウォシュレットアプリコットP AP2AK	1
T112CL10	手すり	1
T112HK7R	可動式手すり	1
EWC383CR	背もたれ（ソフトタイプ）	1
YH702	棚付二連紙巻器	1
YKB104	チャームボックス	1
YKH402R	棚	1
YSL52R	小物入れキャビネット	1
<洗面器まわり>		
※2 LSA125AN	壁掛ハイバック洗面器セット一式	1
YKT300MN	ペーパータオルホルダー	1
<その他>		
T112C8	手すり	1
T112C6	手すり	2
※3 イージーオーダー対応	手すり（L型・1500サイズ）	1
※1：CFS497BLCの内訳		
CS497BLCD	防露便器（掃除口あり）	1
SP496BAY	タンク・金具一式（ふた固定式）	1
HP497	床排水ソケット	1
※1：75／100鉛管接続の場合		
T90SW75	排水ソケット（75mm）	1
T90SW100	排水ソケット（100mm）	1
※2：LSA125ANの内訳		
LS125D	壁掛ハイバック洗面器	1
TL125D	バックハンガー	1
TENA125A	壁付自動水栓	1
T6PM16	壁排水金具	1
※2：塩ビ管および鋼管接続の場合（追加部材）		
TH500P32	排水配管用アダプター（塩ビ管用カバー付）	1
TH500-32R	排水配管用アダプター（鋼管用カバー付）	1

※：商品（図面）は、諸般の事情により、予告なく改良、仕様変更などを行う場合があります。

※当図面は施工用図面ではありません。プランニングの際にご利用ください。
※当図面に掲載の商品は、2019年4月現在の商品です。
　また、最新の品番・仕様については、当社営業センターにご確認ください。
※呼出ボタンの設置位置は、幅70mmの製品を想定した場合の寸法です。
※3　イージーオーダーにてご注文ください。

TOTO		単位 mm	名称 フラッシュタンク式便器
製図 澁田	検図 杉原	日付 18-12-06	尺度 1：25
備考 <HR-4-3>病院トイレプラン4 車いす使用者優先プラン 2100×2150			品番
			図番 770020861=K001