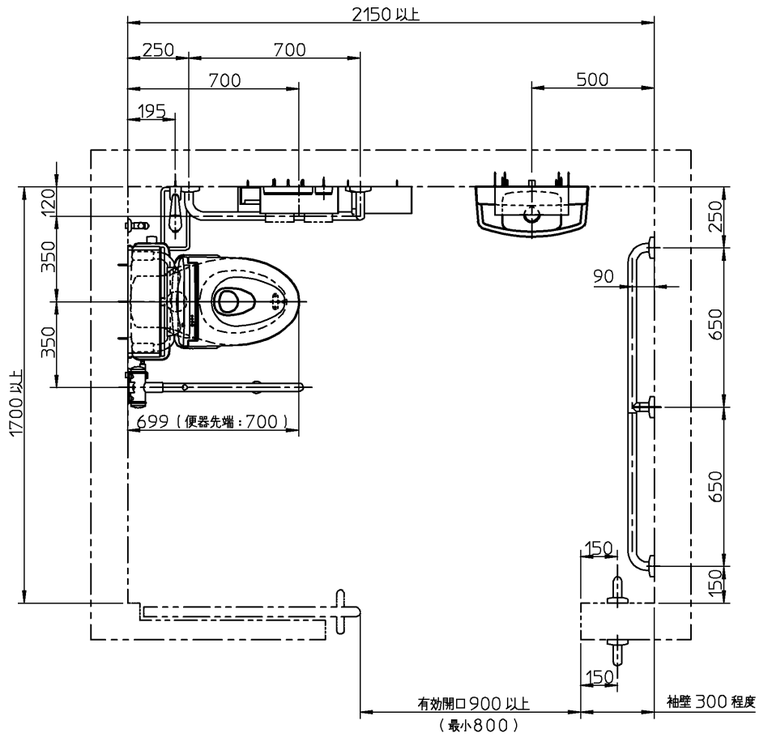

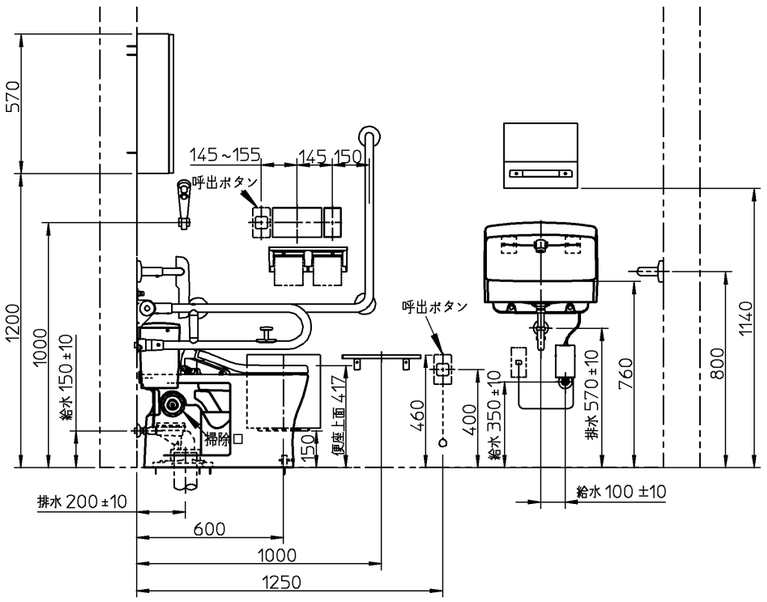

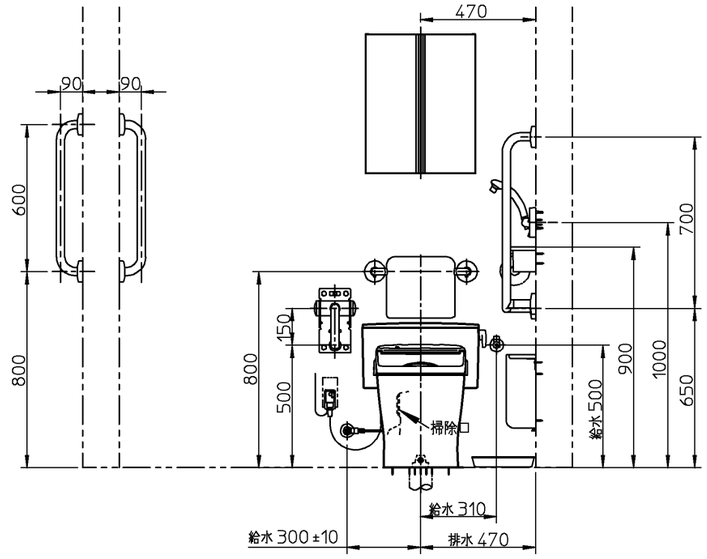

器具明細		
品番	品名	数
<大便器まわり>		
※1 CFS497BLC	便器一式（掃除口あり）	1
TCF5840AUPR	ウォシュレットアプリコットP AP2AK	1
T112CL10	手すり	1
T112HK7R	可動式手すり	1
EWC383CR	背もたれ（ソフトタイプ）	1
T95WRR	給水栓13（しびん洗浄用）	1
TH484 V3	専用止水栓	1
YH702	棚付二連紙巻器	1
YKB104	チャームボックス	1
YKH402R	棚	1
YSL52R	小物入れキャビネット	1
<手洗器まわり>		
※2 LSE870APR	手洗器・自動水栓一式	1
YKT300MN	ペーパータオルホルダー	1
<その他>		
T112C6	手すり	2
※3 イージーオーダー対応	手すり（L型・1300サイズ）	1
※1：CFS497BLCの内訳		
CS497BLCD	防露便器（掃除口あり）	1
SP496BAY	タンク・金具一式（ふた固定式）	1
HP497	床排水ソケット	1
※1：75／100鉛管接続の場合		
T90SW75	排水ソケット（75mm）	1
T90SW100	排水ソケット（100mm）	1
※2：LSE870APRの内訳		
L870A	手洗器	1
TEL592AR	自動水栓	1
TL60NP	排水金具	1
T9N	取付金具	1
TA3N	木ねじ	2

※：商品（図面）は、諸般の事情により、予告なく改良、仕様変更などを行う場合があります。

※当図面は施工用図面ではありません。プランニングの際にご利用ください。
※当図面に掲載の商品は、2019年4月現在の商品です。
　また、最新の品番・仕様については、当社営業センターにご確認ください。
※呼出ボタンの設置位置は、幅70mmの製品を想定した場合の寸法です。
※3　イージーオーダーにてご注文ください。

TOTO		単位 mm	名称 フラッシュタンク式便器
製図 澁田	検図 杉原	日付 18-12-06	尺度 1：25
備考 <HR−3−3>病院トイレプラン3 車いす使用者・一部介助プラン 1700×2150			品番
			図番 770020860=K001