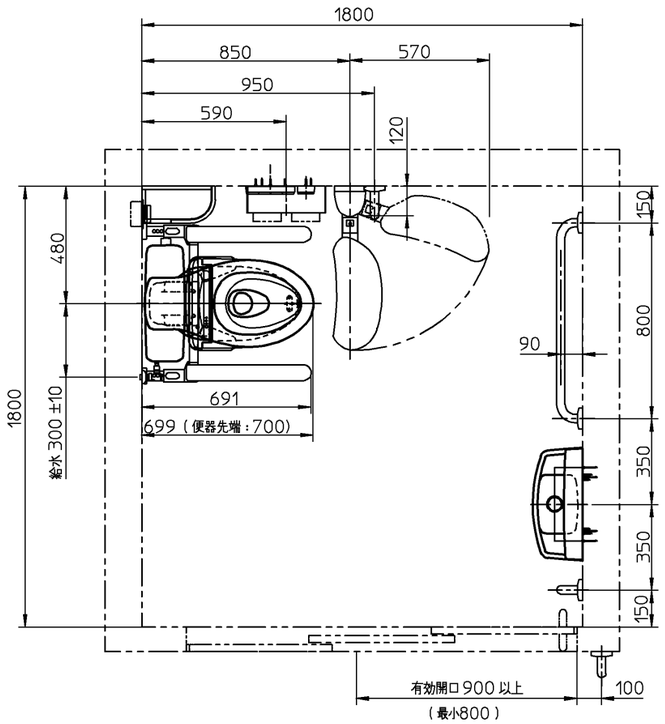

手洗器正面図

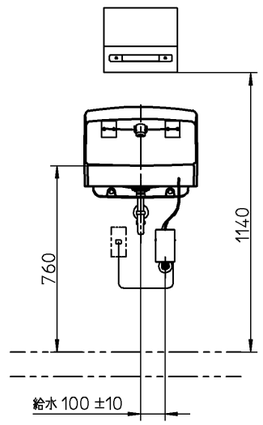

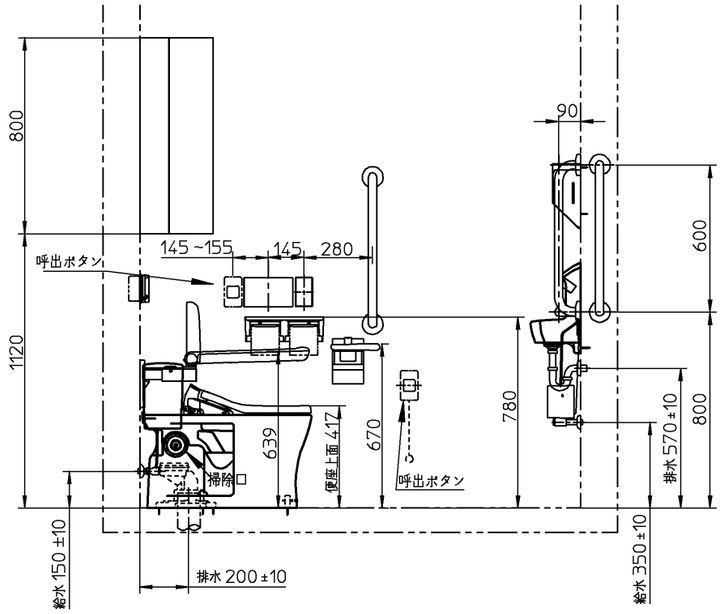

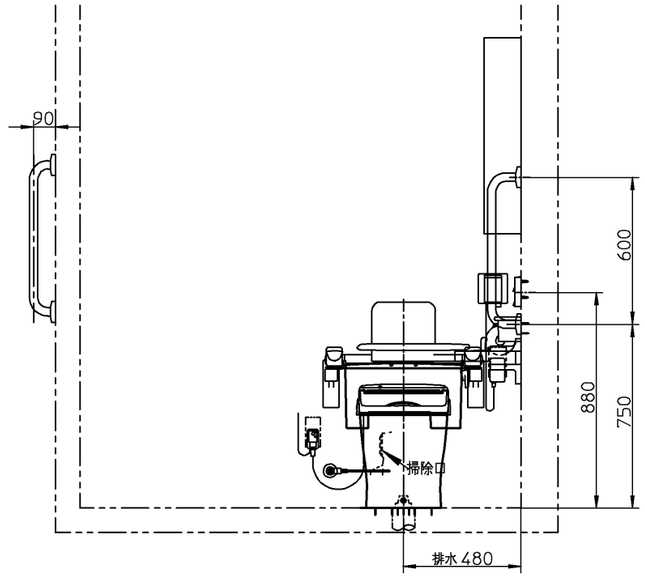

器具明細		
品番	品名	数
＜大便器まわり＞		
※1 CFS497BLC	便器一式（掃除口あり）	1
TCF5840AUP	ウォシュレットアプリコットPAP2AK	1
EWCS773	トイレ用手すり（はね上げタイプ・背もたれ付）	1
EWCS740	前方ボード（スイングタイプ／L型手すりセット）	1
YH702	棚付二連紙巻器	1
＜手洗器まわり＞		
※2 LSE870APR	手洗器・自動水栓一式	1
YKT300MN	ペーパータオルフォルダー	1
＜アクセサリー・その他＞		
T112C6	手すり	2
T112C8	手すり	1
UGW301S	収納キャビネット	1
※1：CFS497BLCの内訳		
CS497BLCD	防露便器（掃除口あり）	1
SP496BAY	タンク・金具一式	1
HP497	排水ソケット	1
※1：75／100鉛管接続の場合		
T90SW75	排水ソケット（75mm）	1
T90SW100	排水ソケット（100mm）	1
※2：LSE870APRの内訳		
L870A	手洗器	1
TEL592AR	自動水栓	1
T60PN	排水金具	1
T9N	バックハンガー	1
TA3N	木ねじ	2

※：商品（図面）は、諸般の事情により、予告なく改良、仕様変更などを行う場合があります。

※当図面は施工用図面ではありません。プランニングの際にご利用ください。
※当図面に掲載の商品は、2017年12月現在の商品です。
　また、最新の品番・仕様については、当社営業センターにご確認ください。

TOTO		単位 mm	名称 掃除口付床置床排水大便器
製図 杉原	検図 有久	日付 17-10-30	尺度 1：25
備考 ＜病院・高齢者施設水まわりブック（高齢者施設編）＞ 前方ボード（スイングタイプ） 共用トイレ 1800×1800			品番
			図番 770016731=K001