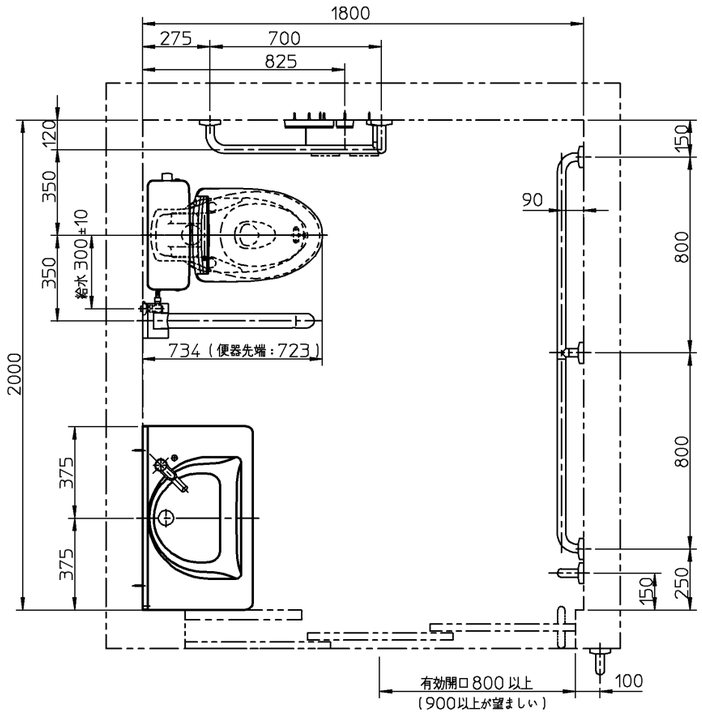

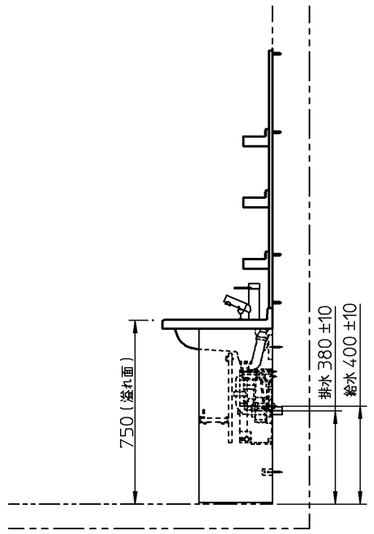

マーブライトカウンター側面図

器具明細		
品番	品名	数
＜大便器まわり＞		
※1 CS597BLCS	防露便器（掃除口あり）	1
SH596BAYR	タンク・金具一式（ふた固定式）	1
TCF5840AU V80	ウォシュレットアプリコットPAP2K	1
T112CL10	手すり	1
EWC730	はね上げ手すり	1
YH702	棚付二連紙巻器	1
＜マーブライトカウンター＞		
MVSB075JA	自立歩行者向け洗面セット	1
MMS075G	収納付き一面鏡	1
＜アクセサリー・その他＞		
T112C6	手すり	2
※2 ｲｰｼﾞｰｵｰﾀﾞｰ対応	手すり（Ｔ型・1600サイズ）	1

※1：CS597BLCSの内訳

CS497BLCD	防露便器（掃除口あり）	1
HP597	排水ソケット	1

※1：75／100鉛管接続の場合

T90SW75	排水ソケット（75mm）	1
T90SW100	排水ソケット（100mm）	1

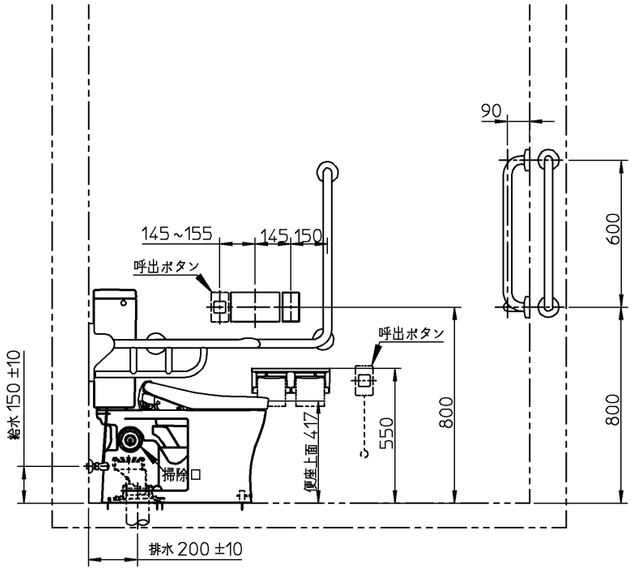

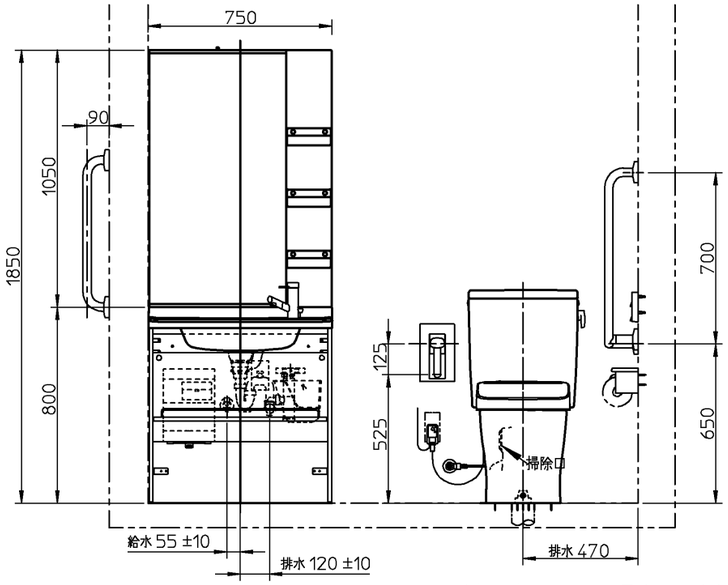

※：商品（図面）は、諸般の事情により、予告なく改良、仕様変更などを行う場合があります。

※当図面は施工用図面ではありません。プランニングの際にご利用ください。
※当図面に掲載の商品は、2017年12月現在の商品です。
　また、最新の品番・仕様については、当社営業センターにご確認ください。
※2　ィージーオーダーにてご注文ください。

TOTO		単位 mm	名称 パブリックコンパクト便器・タンク式
製図 澁田	検図 杉原	日付 17-12-19	尺度 1：25
備考 ＜病院・高齢者施設水まわりブック（高齢者施設編）＞ トイレプラン3（ロータンク式） 手すり・つえ歩行者対象（トイレ・洗面一体）プラン 2000×1800			品番
			図番 770016256=K001

H (1/1)