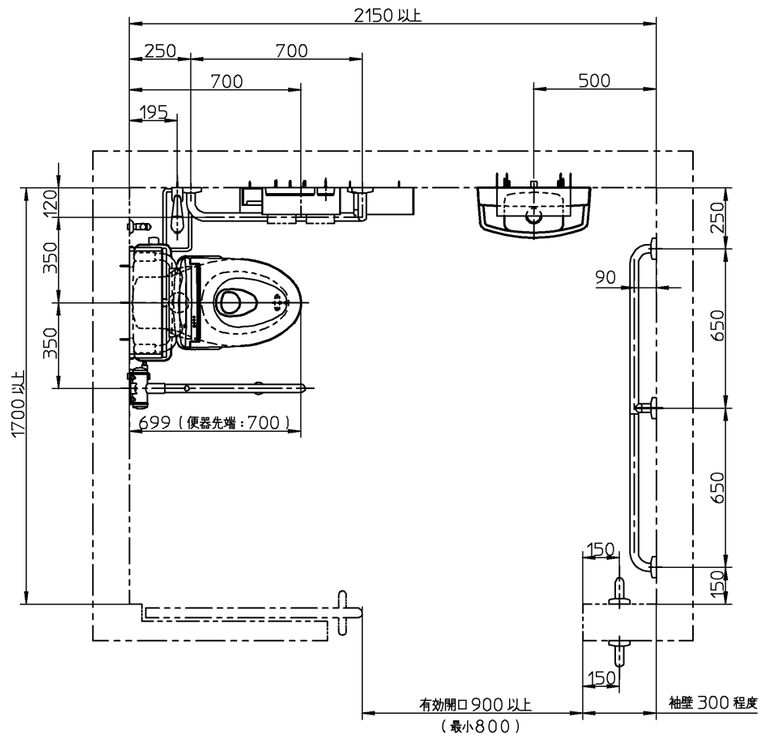


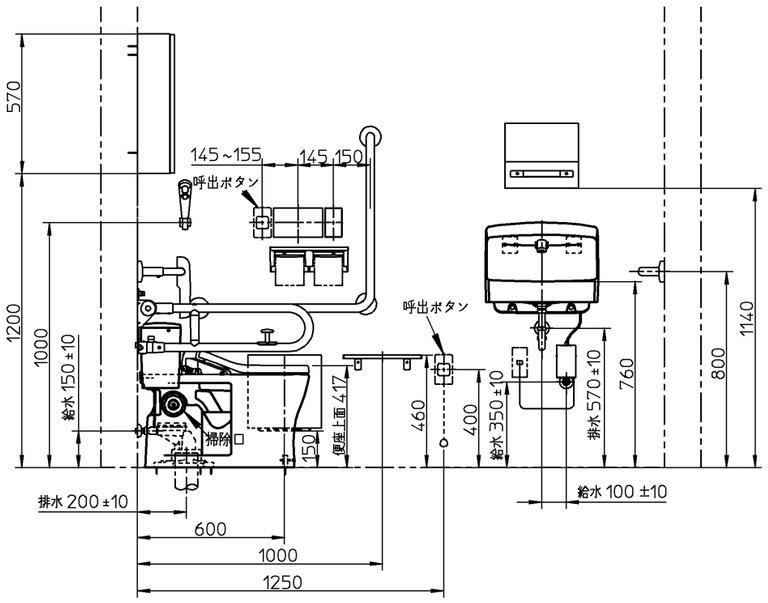


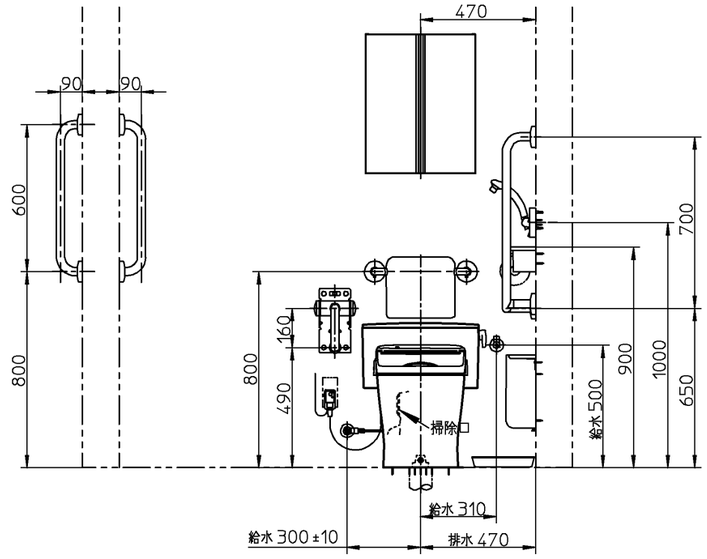


| 器具明細 | | |
|---|---|---|
| 品番 | 品名 | 数 |
| <大便器まわり> | | |
| ※1 CFS497BLC | 便器一式（掃除口あり） | 1 |
| TCF5840AUP | ウォシュレットアプリコットPAP2K | 1 |
| T112CL10 | 手すり | 1 |
| T112HK7 | 可動式手すり | 1 |
| EWC383CR | 背もたれ（ソフトタイプ） | 1 |
| T95WRR | 給水栓13（しびん洗浄用） | 1 |
| TH484 V3 | 専用止水栓 | 1 |
| YH702 | 棚付二連紙巻器 | 1 |
| YKB104 | チャームボックス | 1 |
| YKH402R | 棚 | 1 |
| YSL52R | 小物入れキャビネット | 1 |
| <手洗器まわり> | | |
| ※2 LSE870APR | 手洗器・自動水栓一式 | 1 |
| YKT300MN | ペーパータオルホルダー | 1 |
| <その他> | | |
| T112C6 | 手すり | 2 |
| ※3 イージーオーダー対応 | 手すり（エ型・1300サイズ） | 1 |

※1：CFS497BLCの内訳

| | | |
|---|---|---|
| CS497BLCD | 防露便器（掃除口あり） | 1 |
| SP496BAY | タンク・金具一式 | 1 |
| HP497 | 排水ソケット | 1 |

※1：75／100鉛管接続の場合

| | | |
|---|---|---|
| T90SW75 | 排水ソケット（75mm） | 1 |
| T90SW100 | 排水ソケット（100mm） | 1 |

※2：LSE870APRの内訳

| | | |
|---|---|---|
| L870A | 手洗器 | 1 |
| TEL592AR | 自動水栓 | 1 |
| TL60NP | 排水金具 | 1 |
| T9N | 取付金具 | 1 |
| TA3N | 木ねじ | 2 |

※：商品（図面）は、諸般の事情により、予告なく改良、仕様変更などを行う場合があります。

※当図面は施工用図面ではありません。プランニングの際にご利用ください。
※当図面に掲載の商品は、2017年12月現在の商品です。
　また、最新の品番・仕様については、当社営業センターにご確認ください。
※3　イージーオーダーにてご注文ください。

| | | | |
|---|---|---|---|
| TOTO | | 単位 mm | 名称 フラッシュタンク式便器 |
| 製図 澁田 | 検図 杉原 | 日付 17-11-21 | 尺度 1：25 |
| 備考 ＜病院・高齢者施設水まわりブック（病院編）＞ トイレプラン3（フラッシュタンク式） 車いす使用者・一部介助プラン 1700×2150 | | | 品番 |
| | | | 図番 770016343=K001 |