器具明細		
品番	品名	数
XAV1620UYX2BK	高齢者施設向ユニット 介護ユニットバスシリーズ	1
IKKP2	暖房換気扇★	1

★はセレクト品です。

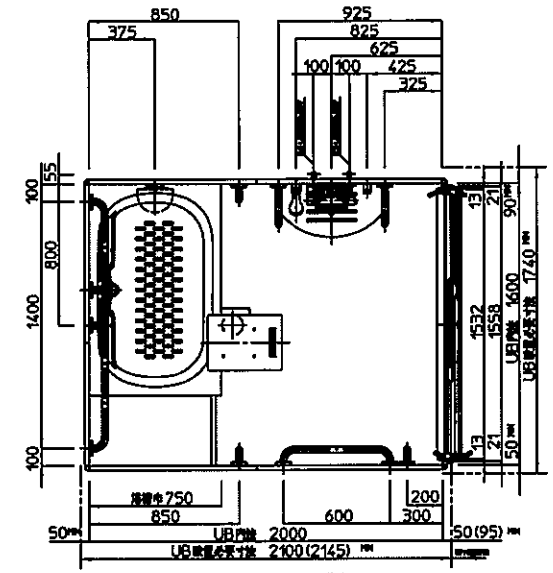

※配付けパス水栓もしくは給湯配管のエルボのクリアランスにご注意ください。
（エルボ用のクリアランスは90もしくは（DHE03選択時）165必要です。）
（　）寸法は床のドア下部分を含む寸法（詳細は別計図をご参照ください）。

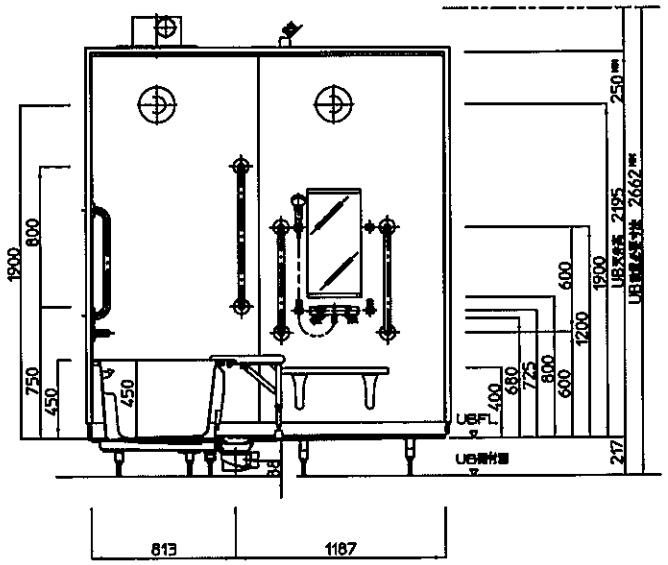

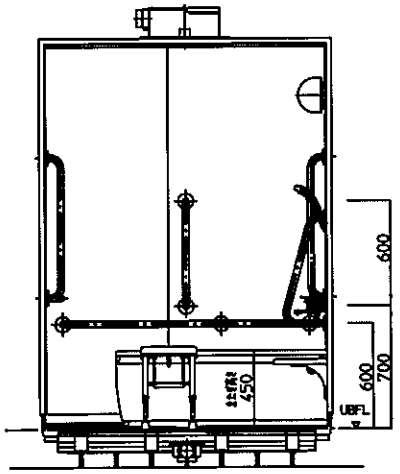

※当図面に記載の商品は2018年2月現在のものです。
また、最新の品番・仕様につきましては当支社営業センターにご確認ください。

TOTO		単位 mm	名称 高齢者施設向ユニット 介護ユニットバスシリーズ
製図 野馬	検図 三浦 上川	日付 17-12-06	尺度 1:30
備考			品番 XAV1620UYX2BK
			図番