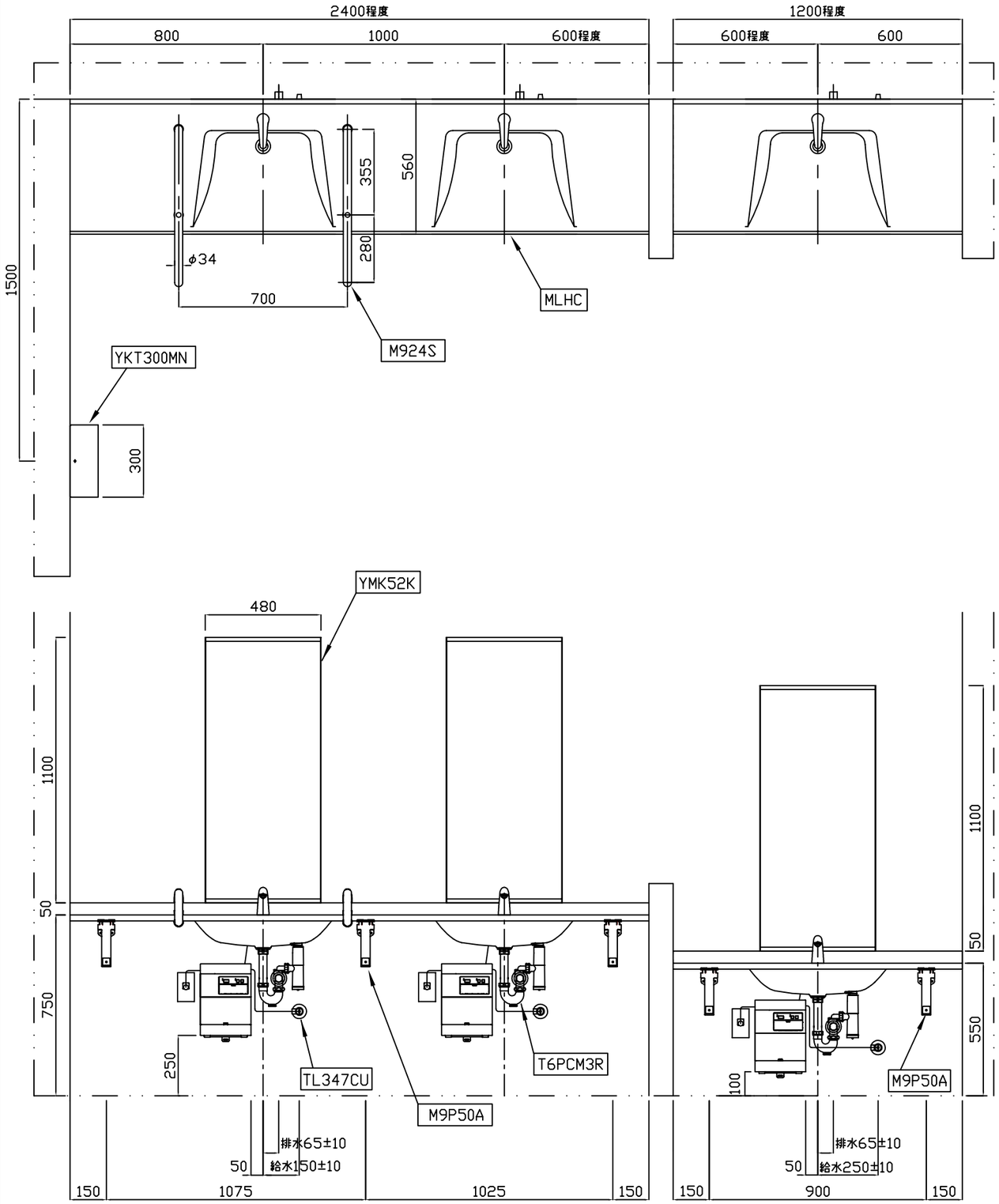

器具明細		
品番	品名	数
MLHC	マーブライトカウンター	2
REAH03B1S40AK	自動水栓一体形電気温水器	3
TL347CU	アングル形止水栓	3
RHE436-50	連結管	2
RHE436-60	連結管	1
T6PCM3R	排水金具	3
M9P50A	ブラケット	5
M924S	手すり	2
YMK52K	化粧鏡	3
YKT300MN	ペーパータオルホルダー	1

〈電気温水器・金具一式〉
：自動水栓はAタイプです。
：給水には、最低必要水圧0．07MPa（流動時）を確保してください。
（最高水圧0．75MPa）
：消費電力　AC100V-0.6kW　50/60Hz
：電源コード長さ0.7m
：電源コンセントは、水がかからない位置に設置ください。
結露水などにより、感電・発火の危険性があります。
〈その他〉
：化粧鏡の取り付けは現場対応願います。

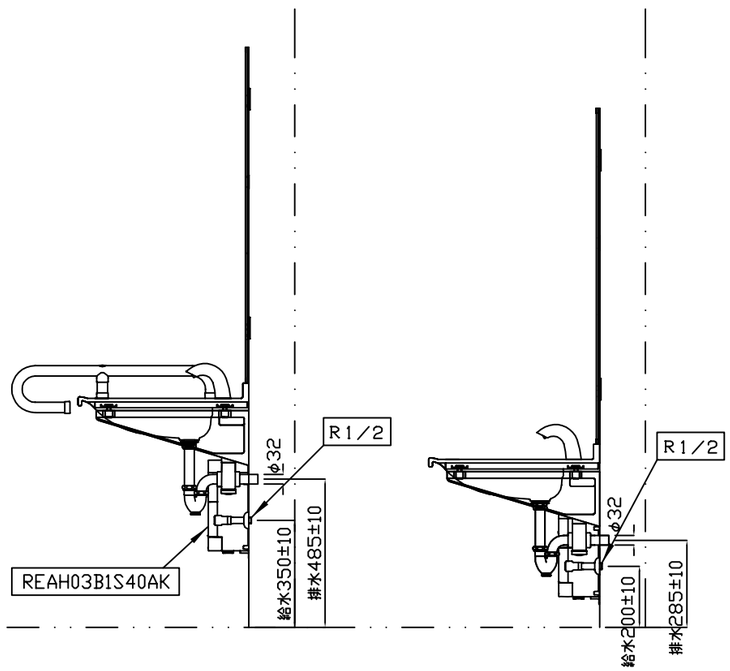

※　当図面に掲載の商品は、2018年2月現在のものです。
また、最新の品番・仕様につきましては、当社営業センターにご確認ください。

TOTO		単位 mm	名称 車いす対応タイプ　マーブライトカウンター（ボウル一体タイプ）MLHC
製図 矢野	検図 松江	日付 17.12.05	尺度 1:20
備考　洗面ゾーン　カウンター式洗面器設置プラン（病院・高齢者施設水まわりブック　2017年12月）			品番
			図番