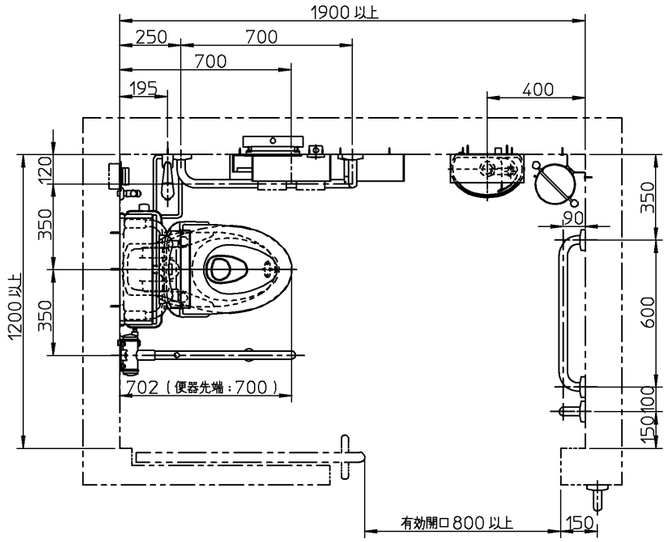

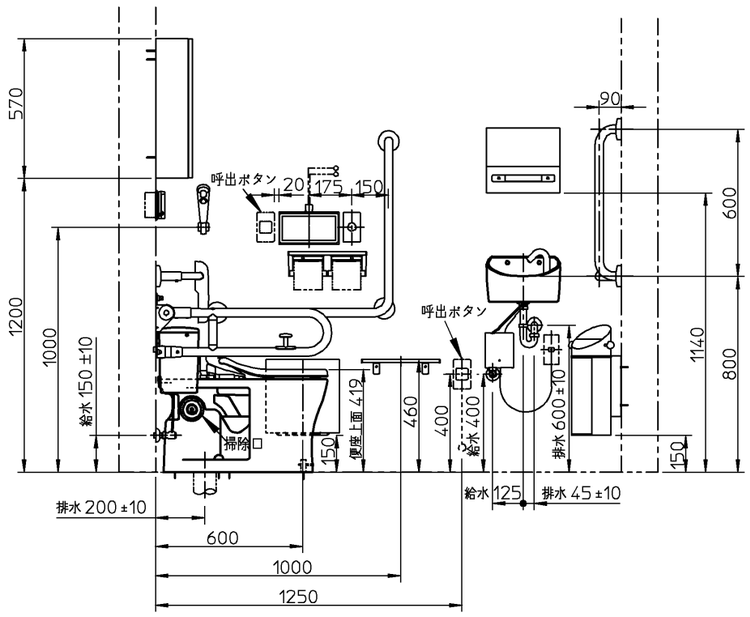

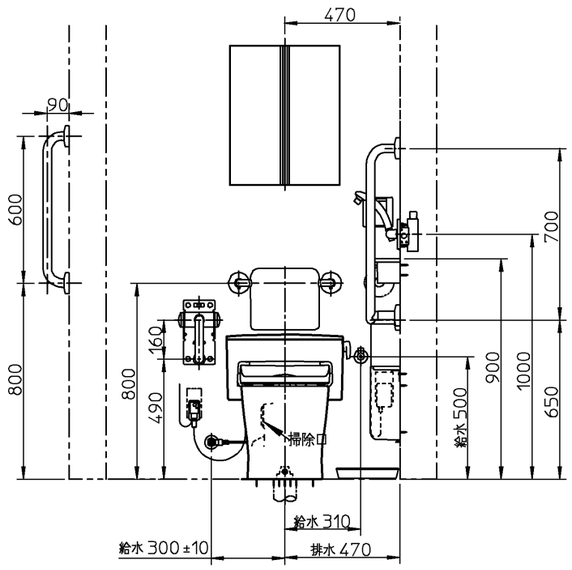

器具明細		
品番	品名	数
<大便器まわり>		
※1 CFS497BLC	便器一式（掃除口あり）	1
HE35J	リモコン便器洗浄ユニット	1
HM10J	湿式・乾式　タイル壁用部材	1
THE24	スイッチボックス	1
TCF4721 V81R	ウォシュレットアプリコットF2	1
TCA88	ボックス組品	1
T112CL10	手すり	1
T112HK7	可動式手すり	1
EWC383CR	背もたれ	1
T95WRR	給水栓13（しびん洗浄用）	1
TH484 V3	専用止水栓	1
YH702	棚付二連紙巻器	1
YKB104	チャームボックス	1
YKH402R	棚	1
YSL52R	小物入れキャビネット	1
<手洗器まわり>		
※2 LSE90AAPR	手洗器・金具一式	1
YKT300MN	ペーパータオルホルダー	1
UTR420	チャームボックス（汚物入れ）	1
<その他>		
T112C6	手すり	3

※1：CFS497BLCの内訳

CS497BLCD	防露便器（掃除口あり）	1
SP496BAY	タンク・金具一式（ふた固定式）	1
HP497	排水ソケット	1

※1：75/100鉛管接続の場合

T90SW75	排水ソケット（75mm）	1
T90SW100	排水ソケット（100mm）	1

※2：LSE90AAPRの内訳

L90DR	手洗器	1
TENA12H	自動水栓	1
TL590BP	排水金具	1
TA3N	キャップ付木ねじ	2

※：商品（図面）は、諸般の事情により、予告なく改良、仕様変更などを行う場合があります。

※当図面は施工用図面ではありません。プランニングの際にご利用ください。
※当図面に掲載の商品は、2017年6月現在の商品です。
　また、最新の品番・仕様については、当社営業センターにご確認ください。

TOTO		単位 mm	名称 フラッシュタンク式便器
製図 澁田	検図 杉原	日付 17-03-21	尺度 1：25
備考 ＜病院・高齢者施設水まわりブック＞ 歩行者・一部介助プラン　1200×1900			品番
			図番 770012975=K001