器具明細		
品番	品名	数
※1 CS597BLCS	防露便器（掃除口あり）	1
SH596BAYR	タンク・金具一式（ふた固定式）	1
HE30JK	リモコン便器洗浄ユニット	1
TCF4721 V80	ウォシュレットアプリコットF2	1
YHB601LA	天然木手すり（L型）	1
YHB601A	天然木手すり（I型）	2
UGA485A	棚付二連紙巻器	1
ULD11R2FXDN22NNC	スリムタイプC	1

※1：CS597BLCSの内訳

CS497BLCD	防露便器（掃除口あり）	1
HP597	排水ソケット	1

※1：75/100鉛管接続の場合

T90SW75	排水ソケット（75mm）	1
T90SW100	排水ソケット（100mm）	1

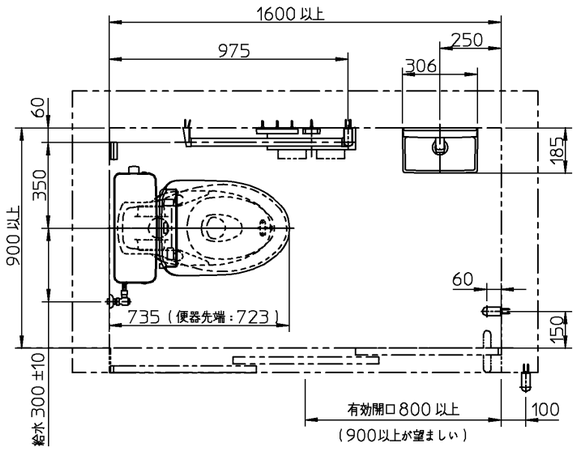

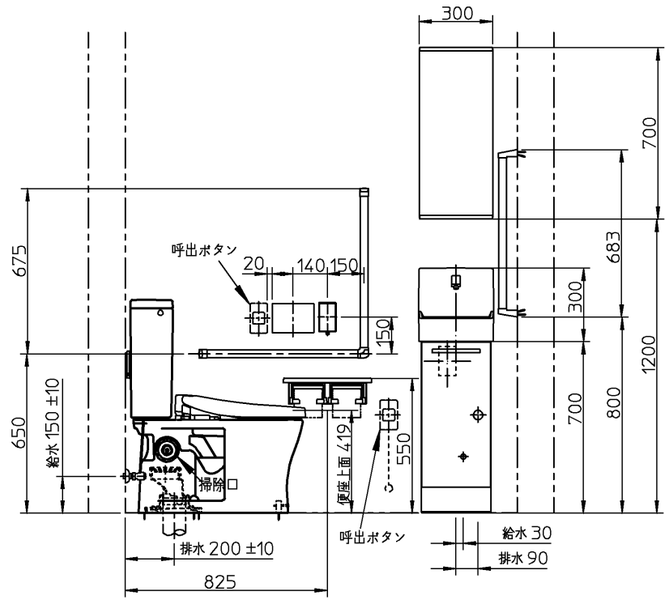

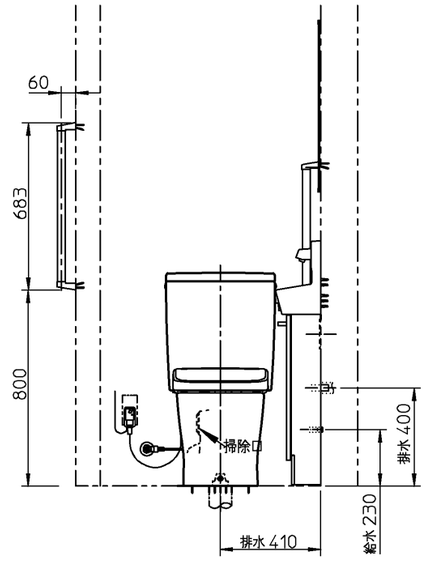

※天然木手すりは、住宅向け手すりとして開発されています。
病院や高齢者施設の居室スペース以外への設置や、直接水をかけての清掃などは
保証対象外です。事前に設置場所や管理方法などをご確認ください。

※当図面は施工用図面ではありません。プランニングの際にご利用ください。
※当図面に掲載の商品は、2017年6月現在の商品です。
また、最新の品番・仕様については、当社営業センターにご確認ください。

※：商品（図面）は、諸般の事情により、予告なく改良、仕様変更などを行う場合があります。

TOTO			単位 mm	名称 パブリックコンパクト便器・タンク式
製図 澁田	検図 杉原	日付 17-03-21	尺度 1：25	品番
備考 ＜病院・高齢者施設水まわりブック＞ 自立歩行者対象プラン 900×1600 （ロータンク式）				図番 770012991=K001