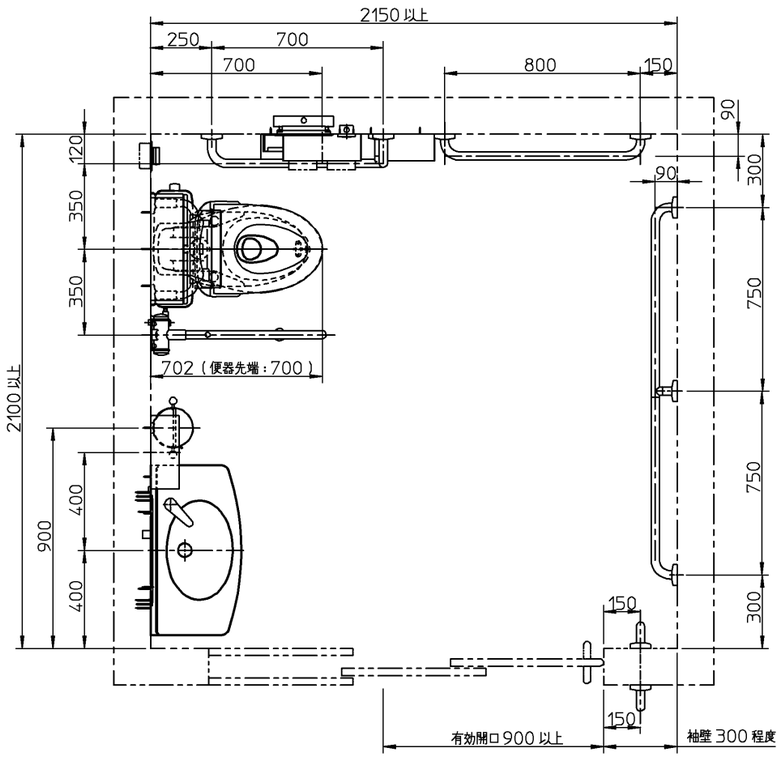

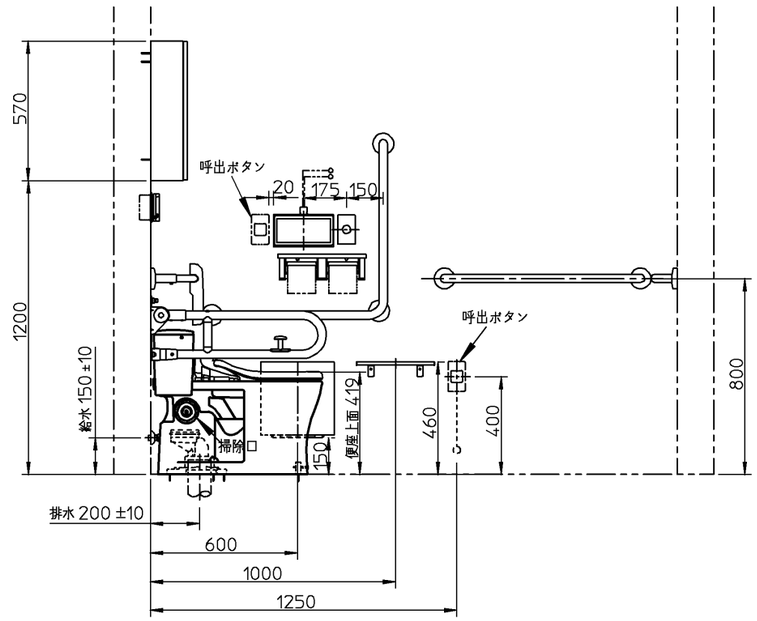

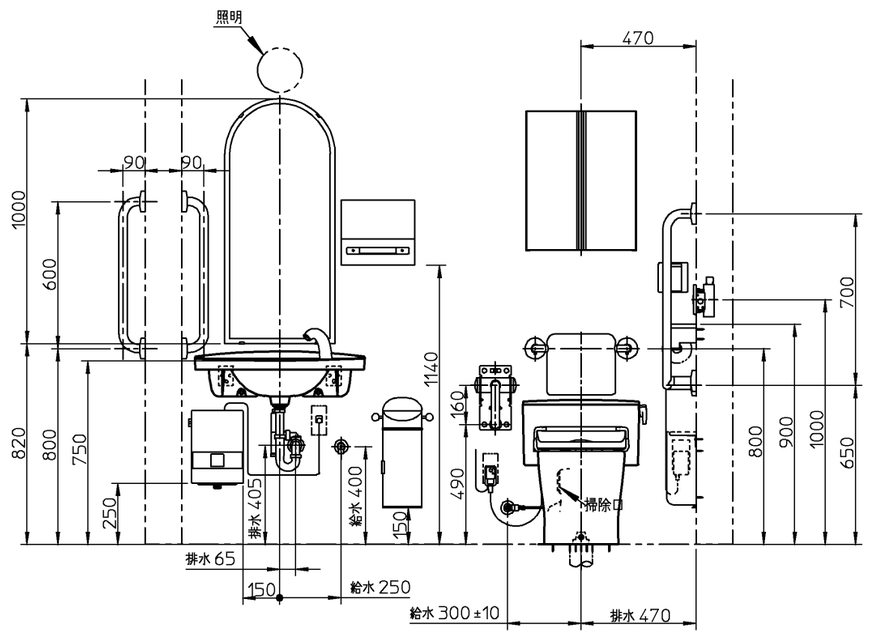

※2：REAH03A1SS40AKの内訳

REAH03A1S	電気温水器	1
TENA40AH	自動水栓一体形電気温水器（スパウト部）	1
RHE710	膨張水処理ユニット	1

器具明細

	品番	品名	数
	<大便器まわり>		
※1	CFS497BLC	便器一式（掃除口あり）	1
	HE35J	リモコン便器洗浄ユニット	1
	HM10J	湿式・乾式　タイル壁用部材	1
	THE24	スイッチボックス	1
	TCF4721 V81R	ウォシュレットアプリコットF2	1
	TCA88	ボックス組品	1
	T112CL10	手すり	1
	T112HK7	可動式手すり	1
	EWC383CR	背もたれ（ソフトタイプ）	1
	YH702	棚付二連紙巻器	1
	YKB104	チャームボックス	1
	YKH402R	棚	1
	YSL52R	小物入れキャビネット	1
	<洗面器まわり>		
	L270D	洗面器	1
	T6BMP	排水金具	1
※2	REAH03A1SS40AK	電気温水器・金具一式	1
	TL347CU	アングル形止水栓	1
	TN65LX75	連結管	1
	TL220D	バックハンガー	1
	YM4510FAC	耐食鏡	1
	YKT300MN	ペーパータオルホルダー	1
	UTR420	チャームボックス（汚物入れ）	1
	<その他>		
	T112C8	手すり	1
	T112C6	手すり	2
※3	イージーオーダー対応	手すり（L型・1500サイズ）	1

※1：CFS497BLCの内訳

CS497BLCD	防露便器（掃除口あり）	1
SP496BAY	タンク・金具一式	1
HP497	排水ソケット	1
※1：75/100鉛管接続の場合		
T90SW75	排水ソケット（75mm）	1
T90SW100	排水ソケット（100mm）	1

※：商品（図面）は、諸般の事情により、予告なく改良、仕様変更などを行う場合があります。

※当図面は施工用図面ではありません。プランニングの際にご利用ください。
※当図面に掲載の商品は、2017年6月現在の商品です。
　また、最新の品番・仕様については、当社営業センターにご確認ください。
※3　イージーオーダーにてご注文ください。

TOTO		単位 mm	名称 フラッシュタンク式便器
製図 澁田	検図 杉原	日付 17-04-28	尺度 1：25
備考 ＜病院・高齢者施設水まわりブック＞ 車いす使用者・全介助プラン　2100×2150			品番
			図番 770013675=K001

H (1/1)