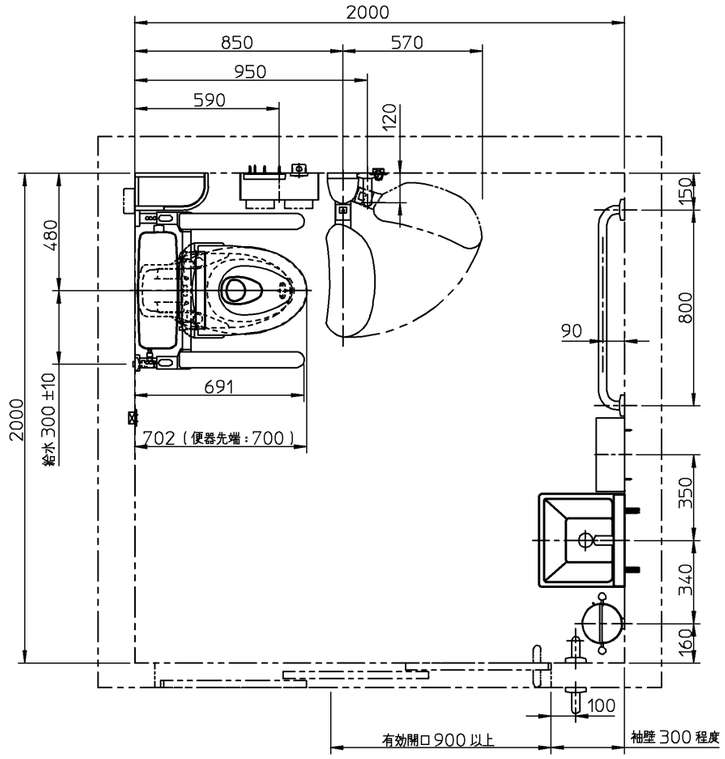

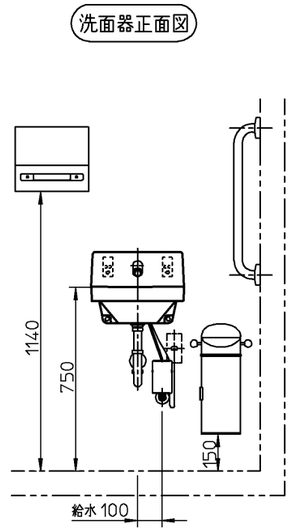

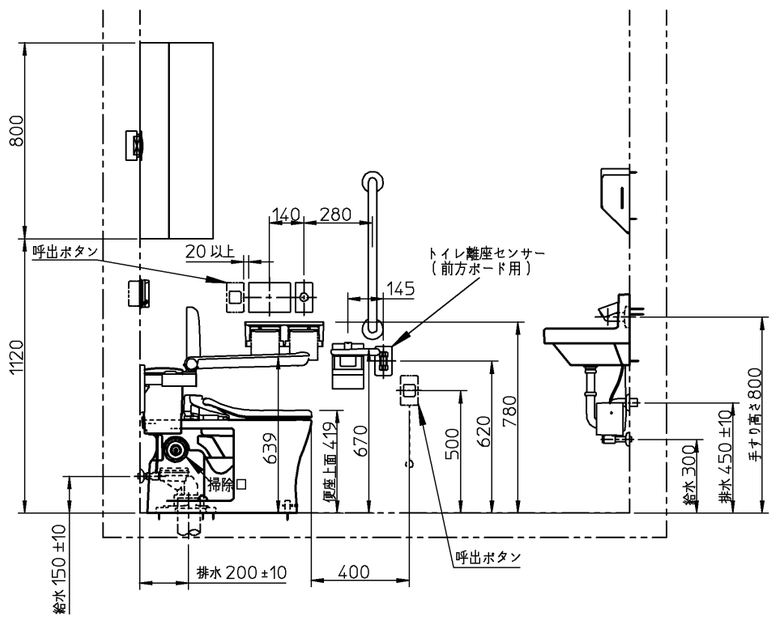

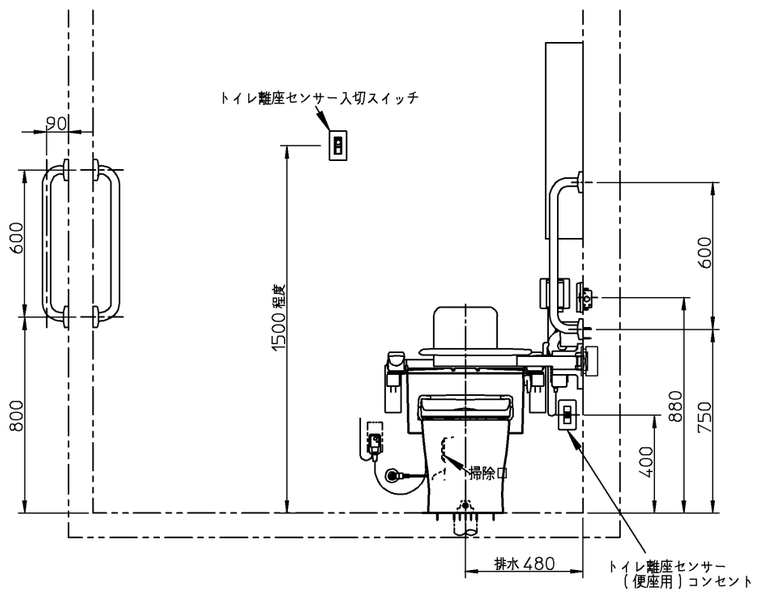

器具明細		
品番	品名	数
＜大便器まわり＞		
※1 CFS497BLC	便器一式（掃除口あり）	1
HE35J	リモコン便器洗浄ユニット	1
HM10J	湿式・乾式　タイル壁用部材	1
THE24	スイッチボックス	1
※2 TCF4721 V20	トイレ離座センサー専用ウォシュレット	1
EWCS773	トイレ用手すり（はね上げタイプ・背もたれ付）	1
EWCS740	前方ボード（スイングタイプ／L型手すりセット）	1
YH702	棚付二連紙巻器	1
＜洗面器まわり＞		
※3 LSY120AP1	洗面器・金具一式	1
UTR420	チャームボックス（汚物入れ）	1
YKT300MN	ペーパータオルホルダー	1
＜アクセサリー・その他＞		
T112C6	手すり	2
T112C8	手すり	1
UGW301S	収納キャビネット	1
＜別途ケアコム手配品＞		
トイレ離座センサー（前方ボード用）		1
トイレ離座センサー（便座用）コンセント		1
※4 トイレ離座センサー入切スイッチ		1

※1：CFS497BLCの内訳

CS497BLCD	防露便器（掃除口あり）	1
SP496BAY	タンク・金具一式	1
HP497	排水ソケット	1

※1：75／100鉛管接続の場合

T90SW75	排水ソケット（75mm）	1
T90SW100	排水ソケット（100mm）	1

※2：ケアコム専用品です。
株式会社ケアコムのナースコール以外との接続は出来ません。

※3：LSY120AP1の内訳

L120D	洗面器	1
TEL120ABR	自動水栓	1
T6PM1	排水金具	1
TL120D	バックハンガー	1

※4：設置位置に関しては、施主様へご確認願います。
設置例：便座背面または出入口付近の壁面
（患者さんに目立たない位置であり、看護師さんが押しやすい位置に設置してください。）

※：商品（図面）は、諸般の事情により、予告なく改良、仕様変更などを行う場合があります。

※当図面は施工用図面ではありません。プランニングの際にご利用ください。
※当図面に掲載の商品は、2017年6月現在の商品です。
　また、最新の品番・仕様については、当社営業センターにご確認ください。
※トイレ離座センサー（前方ボード用）の設置は、13mmのスペーサーを入れて壁を切り欠いてください。
※トイレ離座検知システムの設置の詳細は株式会社ケアコムにご確認ください。

TOTO		単位 mm	名称 フラッシュタンク式便器 トイレ離座検知システム（ケアコム）（前方ボード用、便座用）
製図 澁田	検図 杉原	日付 17-04-28	尺度 1：25
備考 ＜病院・高齢者施設水まわりブック＞ 前方ボード（スイングタイプ） トイレプラン5　2000×2000			品番
			図番 770013794=K001

H (1/1)