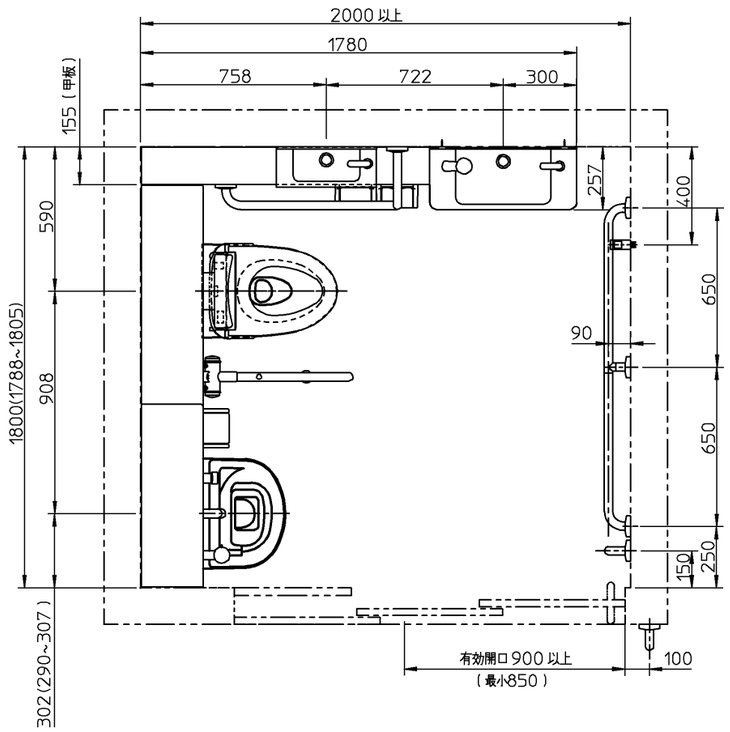

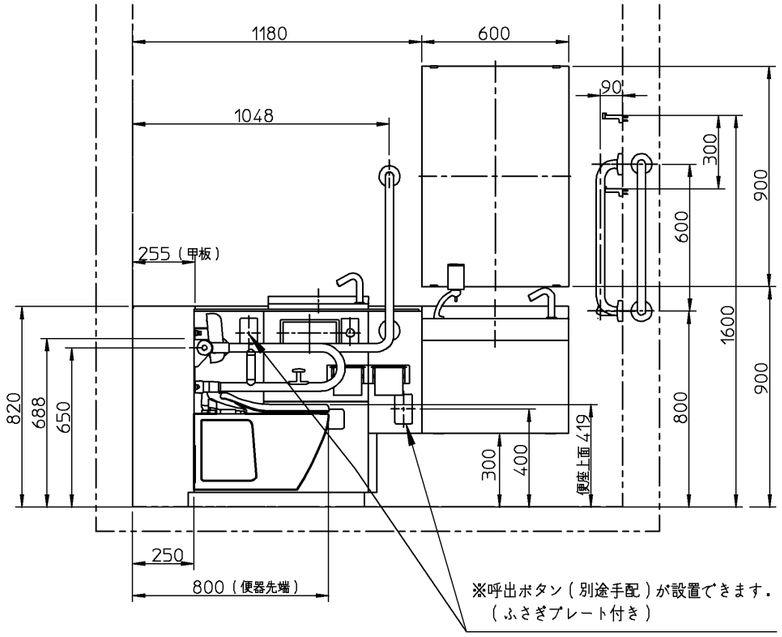

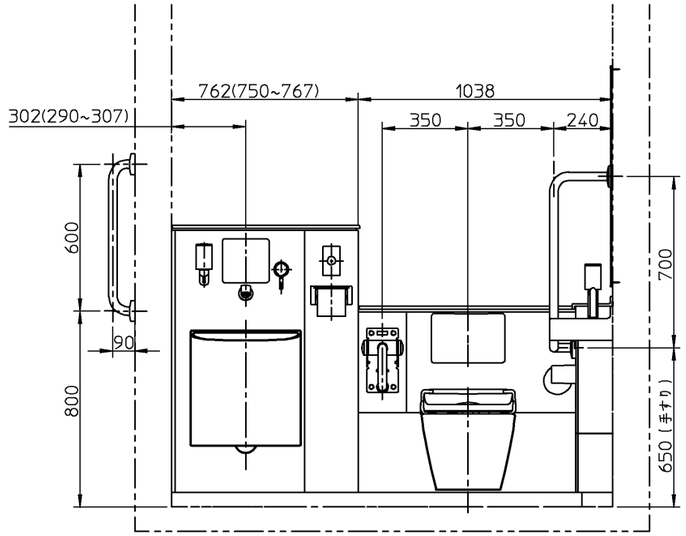

器具明細		
品番	品名	数
UAD9K2R1A1ASD2B	コンパクト多機能トイレパック	1
TCF4721 V81R	ウォシュレットアプリコットF2	1
YM6090A	一般鏡	1

＜アクセサリー・その他＞

	T112C6	手すり	2
※1	ｲｰｼﾞｰｵｰﾀﾞｰ対応	手すり（工型・1300サイズ）	1
	YKH22	フック	2

※当図面は施工用図面ではありません。プランニングの際にご利用ください。
※当図面に掲載の商品は、2017年6月現在の商品です。
　また、最新の品番・仕様については、当社営業センターにご確認ください。
※1　イージーオーダーにてご注文ください。

※：商品（図面）は、諸般の事情により、予告なく改良、仕様変更などを行う場合があります。

TOTO		単位 mm	名称 コンパクト多機能トイレパック
製図 澁田	検図 杉原	日付 17-03-21	尺度 1:25
備考 ＜病院・高齢者施設水まわりブック＞ 多機能トイレ（汚物流し設置コンパクト）プラン 1800×2000			品番
			図番 770012927=K001